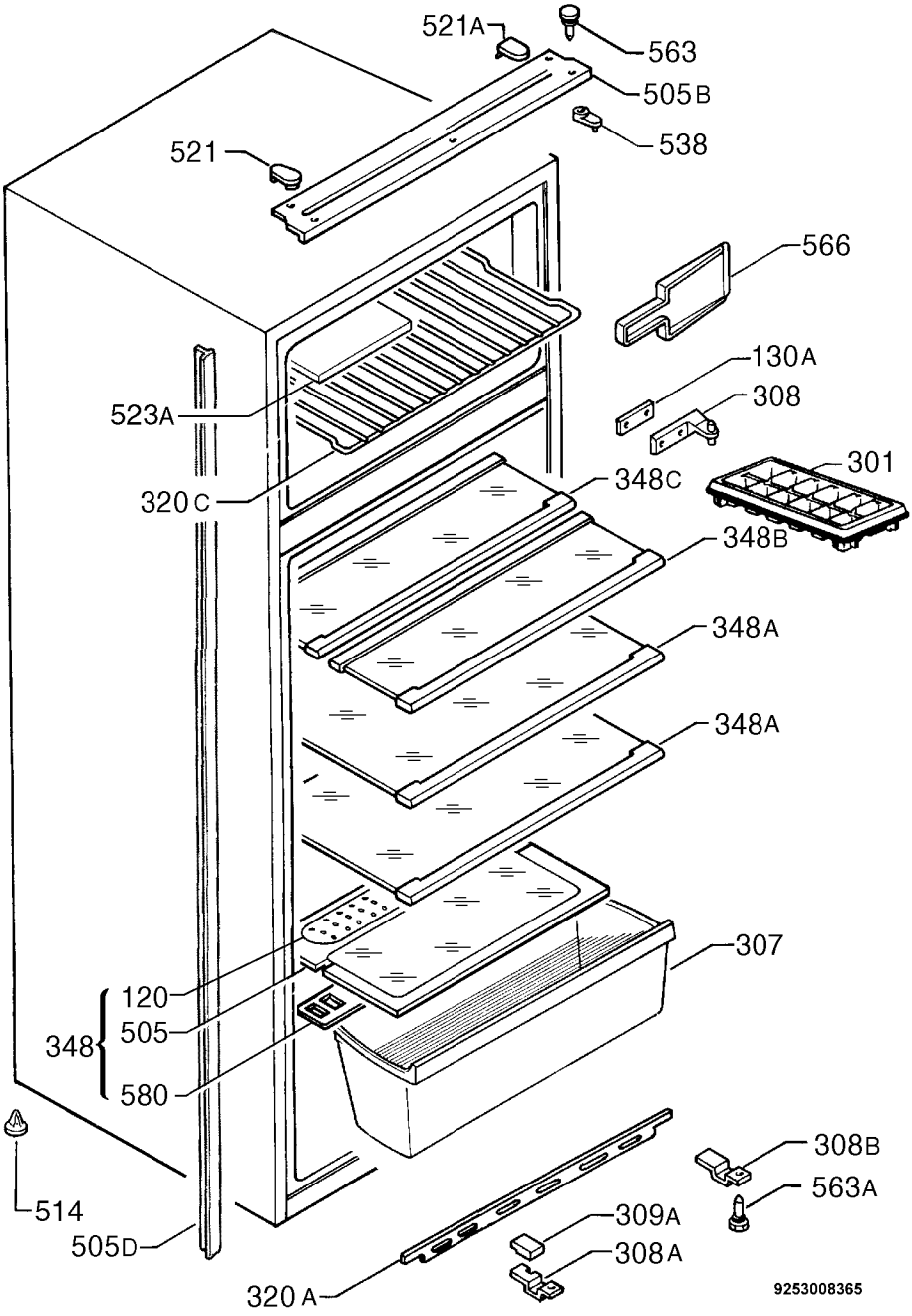
521A
563
505B
538
521
566
130A
308
523A
301
348C
320C
348B
348A
348A
307
120
348
505
580
308B
563A
514
309A
505D
308A
320A
9253008365