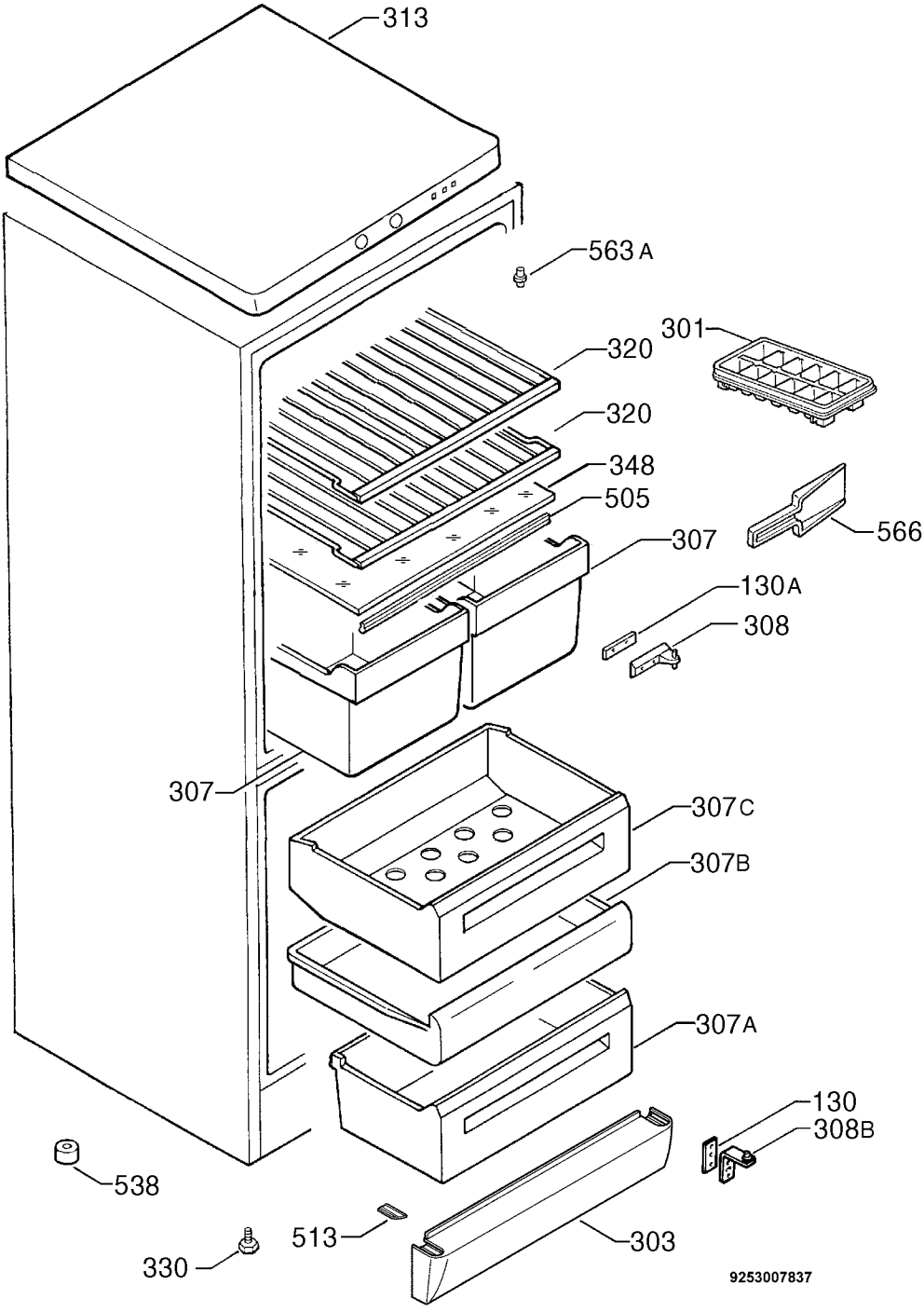
313
563 A
301
320
320
348
505
566
307
130A
308
307
307C
307B
307A
130
308B
538
513
303
330
9253007837