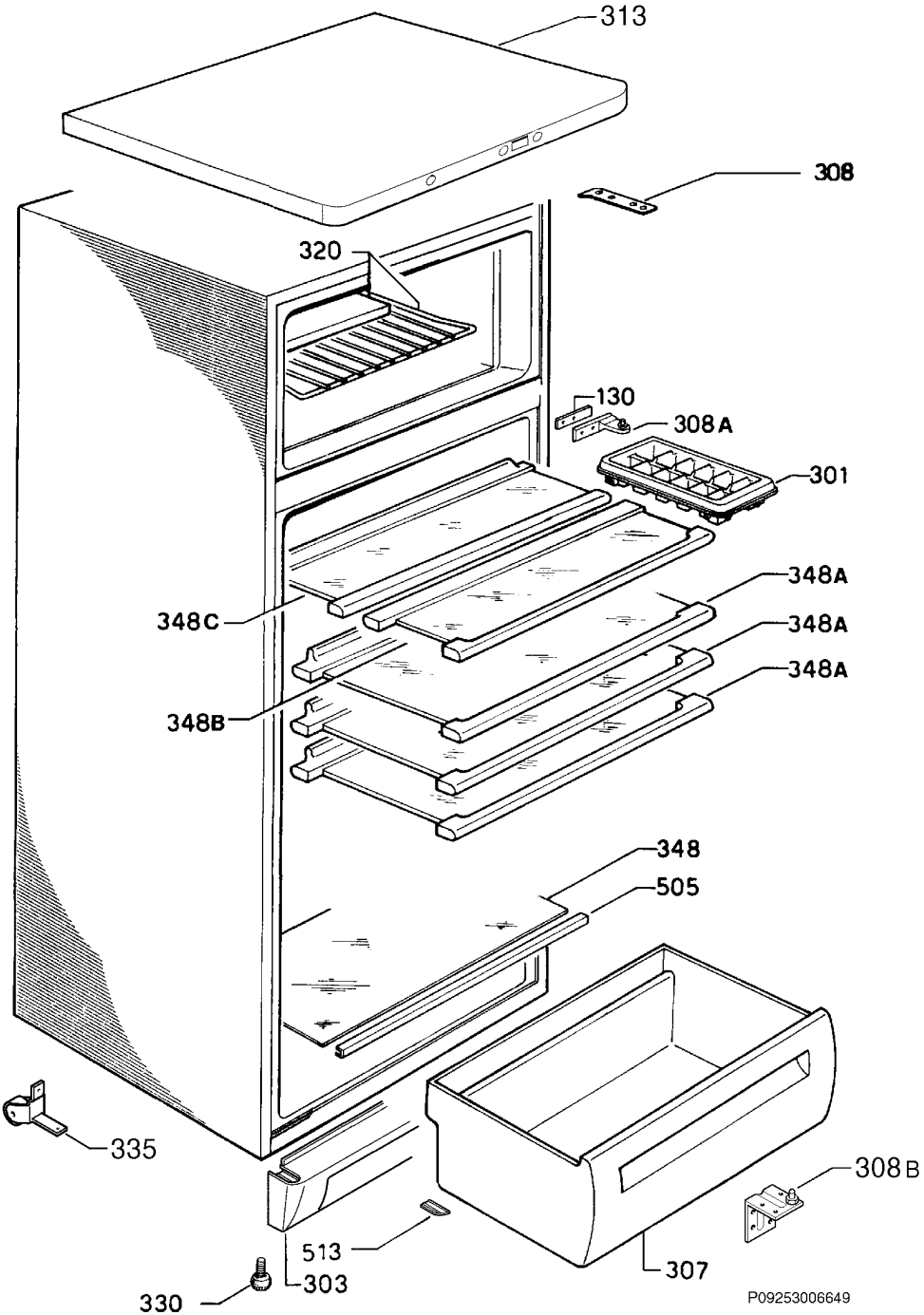
313
308
320
130
308 A
301
348A
348C
348A
348A
348B
348
505
335
308 B
513
303
307
330
P09253006649