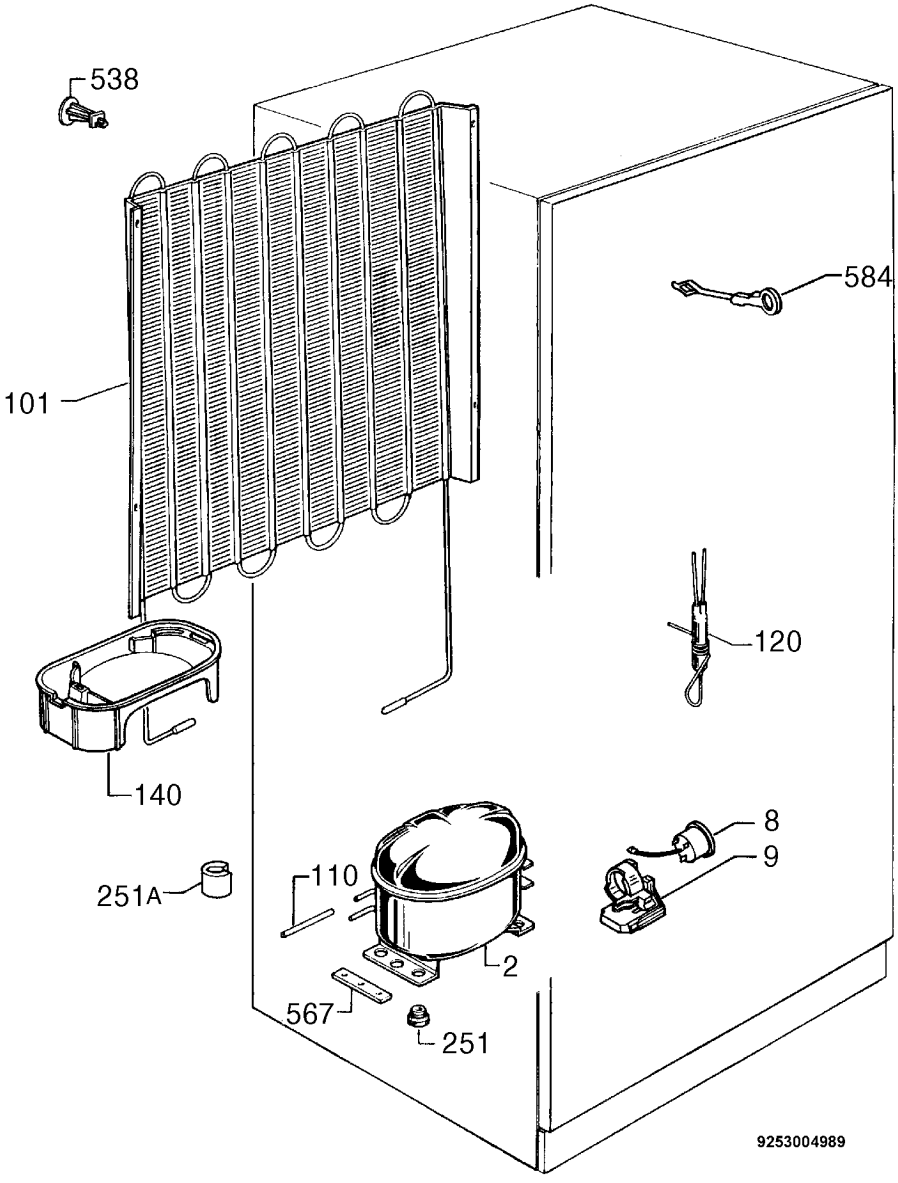
538
584
101
120
140
8
9
110
251A
2
567
251
9253004989