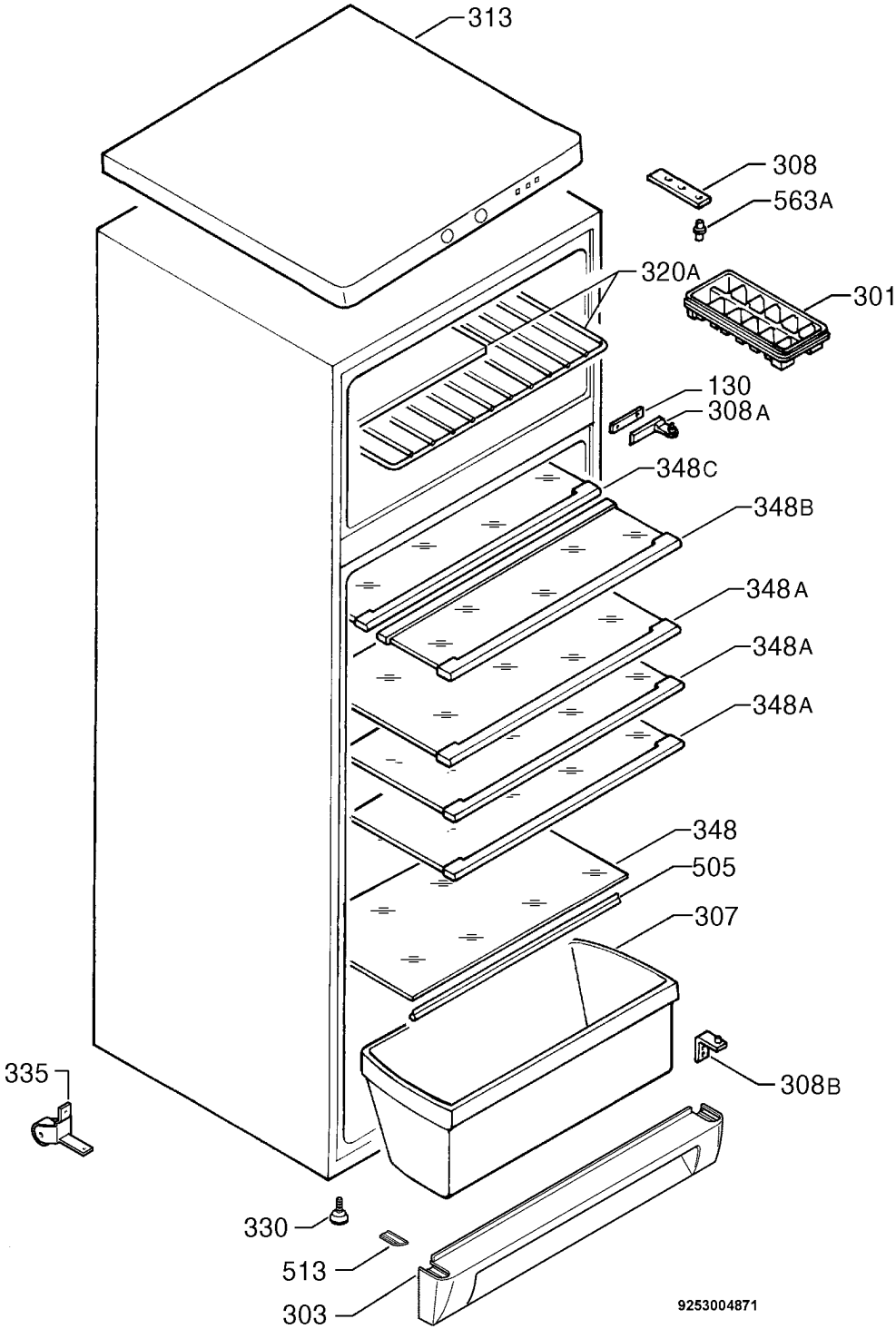
313
308
563A
320A
301
130
308A
348C
348B
348A
348A
348A
348
505
307
335
308B
330
513
303
9253004871