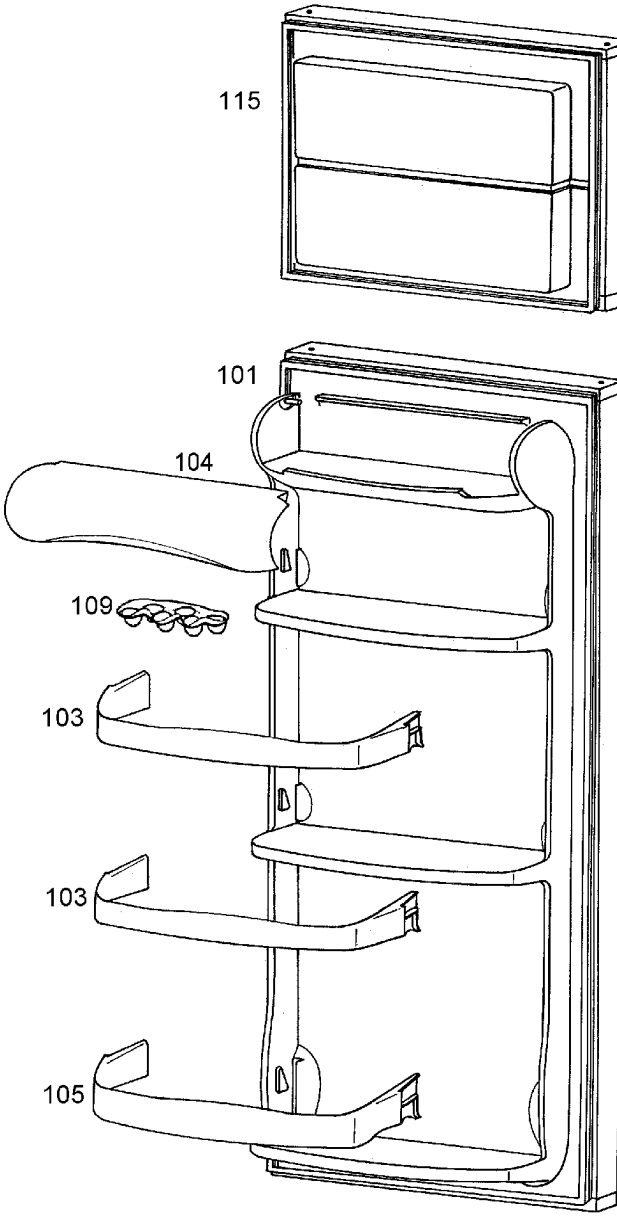
115
101
104
109
103
103
105