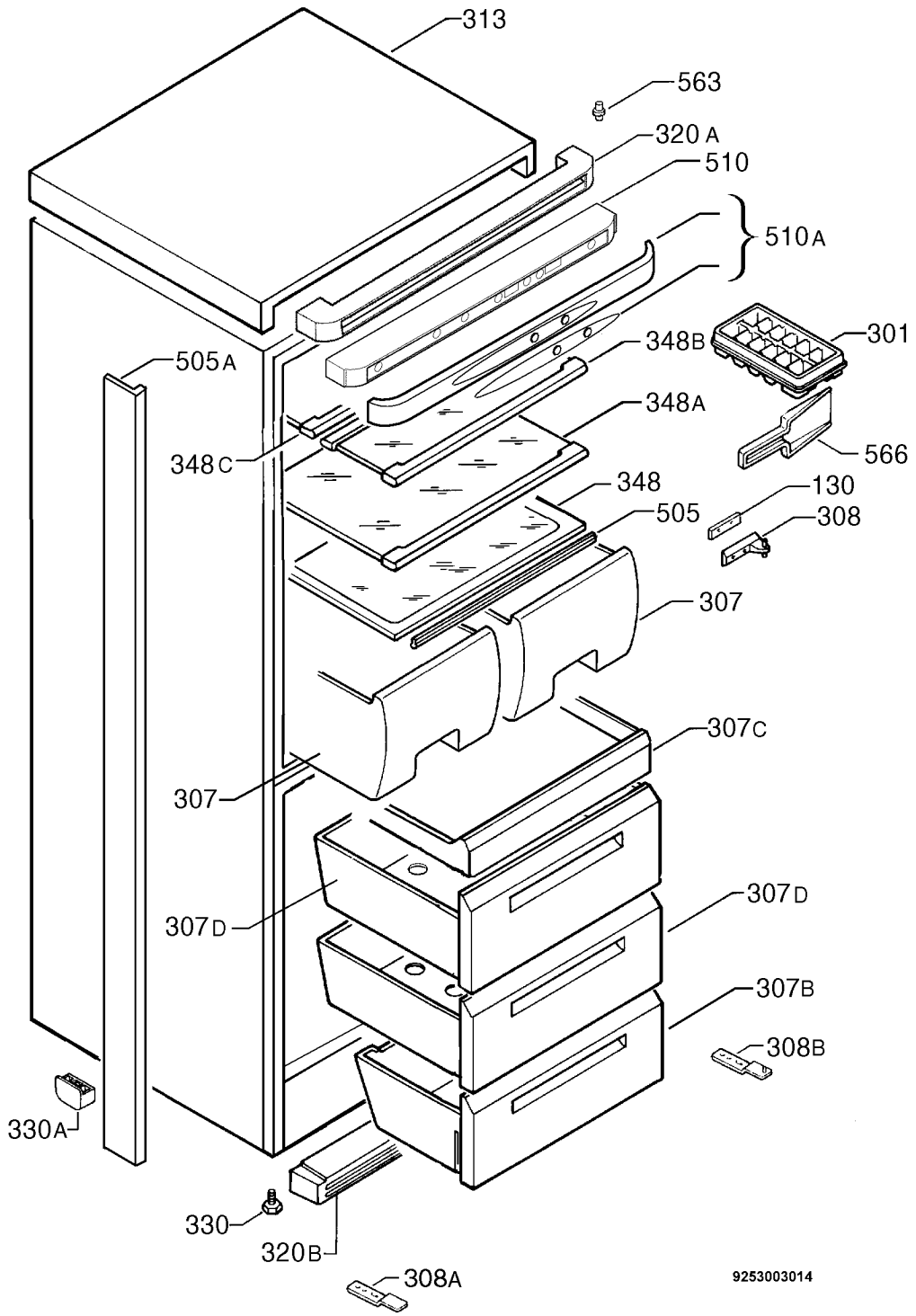
313
563
320 A
510
510A
301
348B
505A
348A
348C
566
348
130
505
308
307
307C
307
307D
307D
307B
308B
330A
330
320B
308A
9253003014