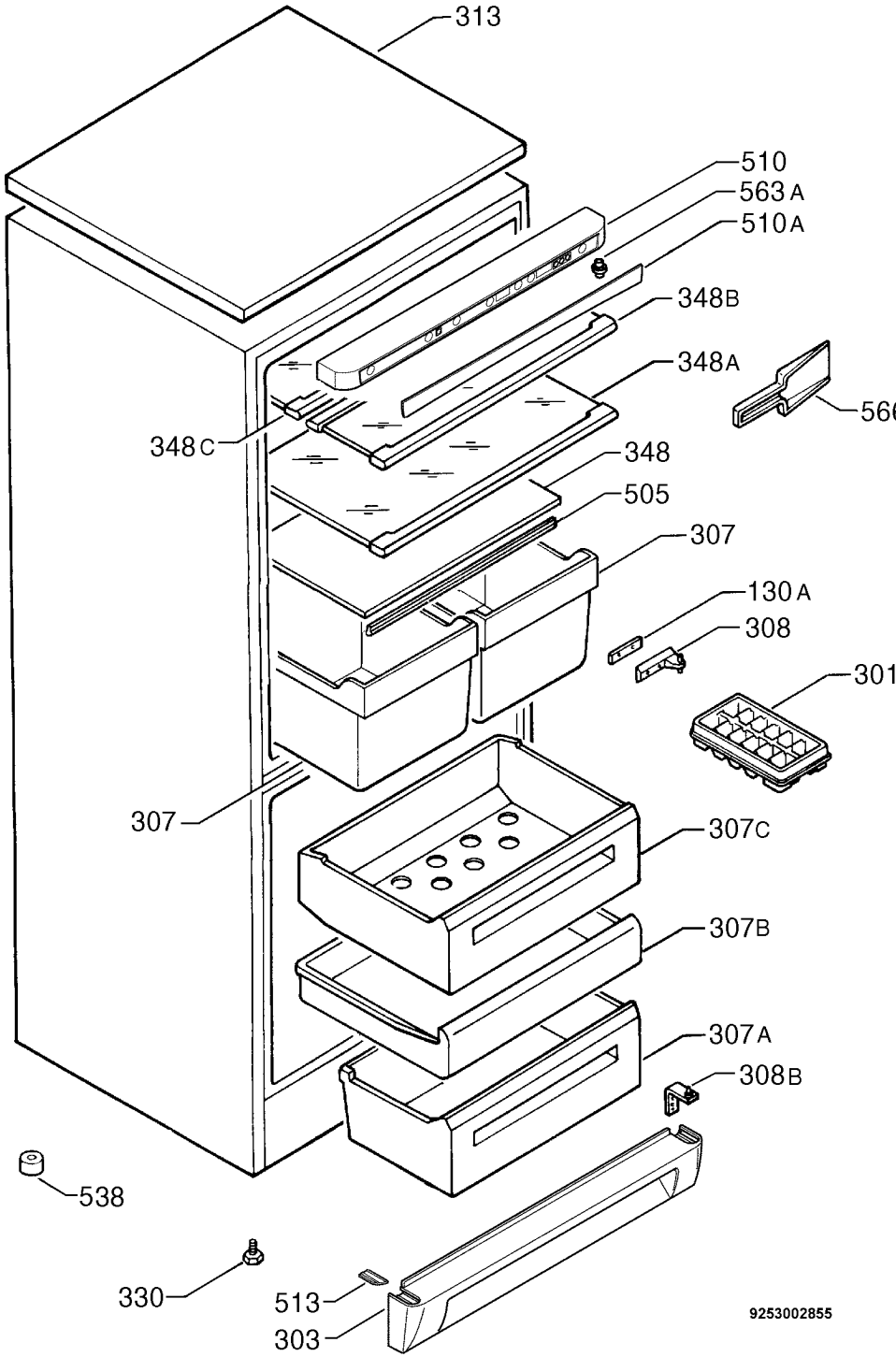
313
510
563 A
510 A
348 B
348 A
566
348 C
348
505
307
130 A
308
301
307
307 C
307 B
307 A
308 B
538
330
513
303
9253002855