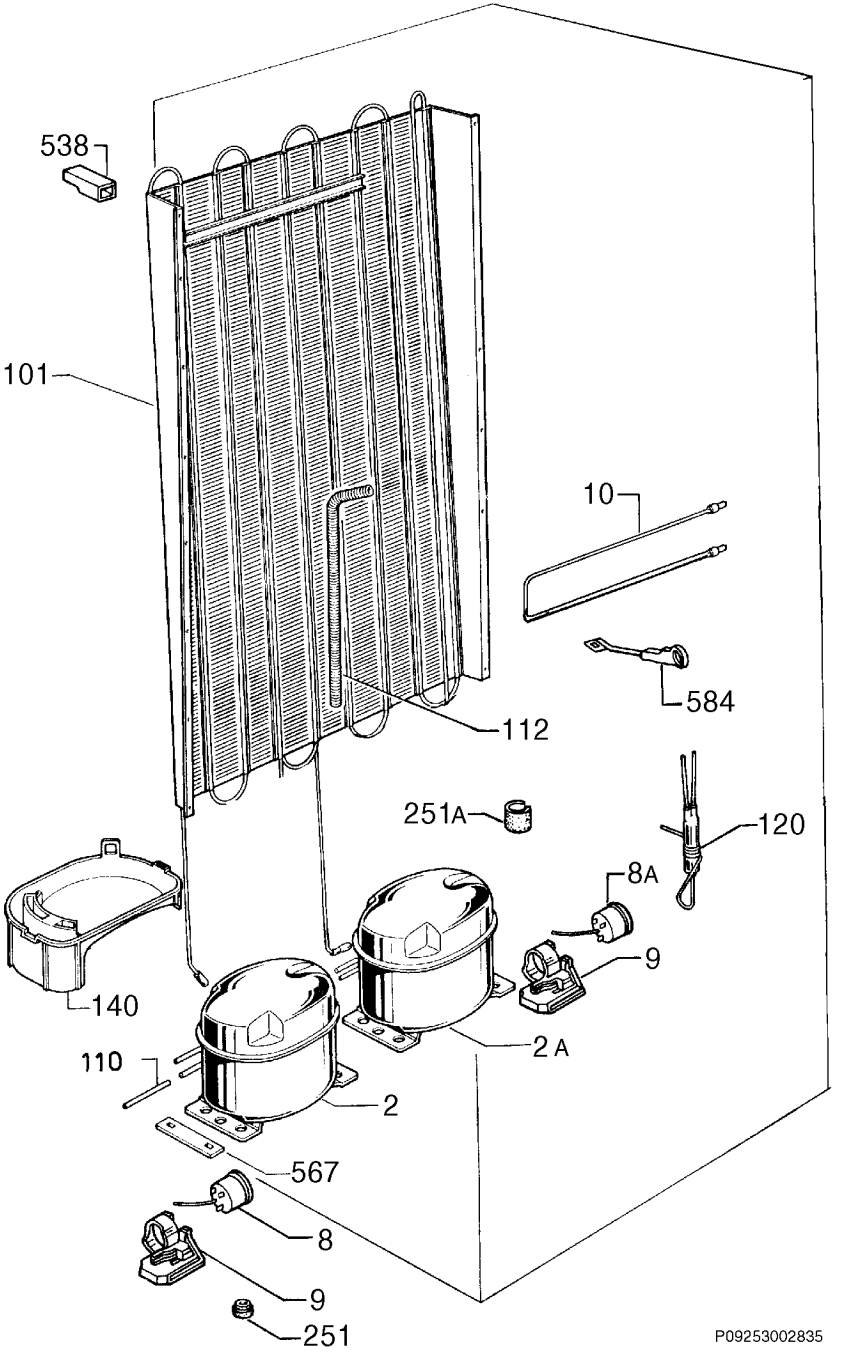
538
101
10
584
112
251A
120
8A
9
140
2 A
110
2
567
8
9
251
P09253002835