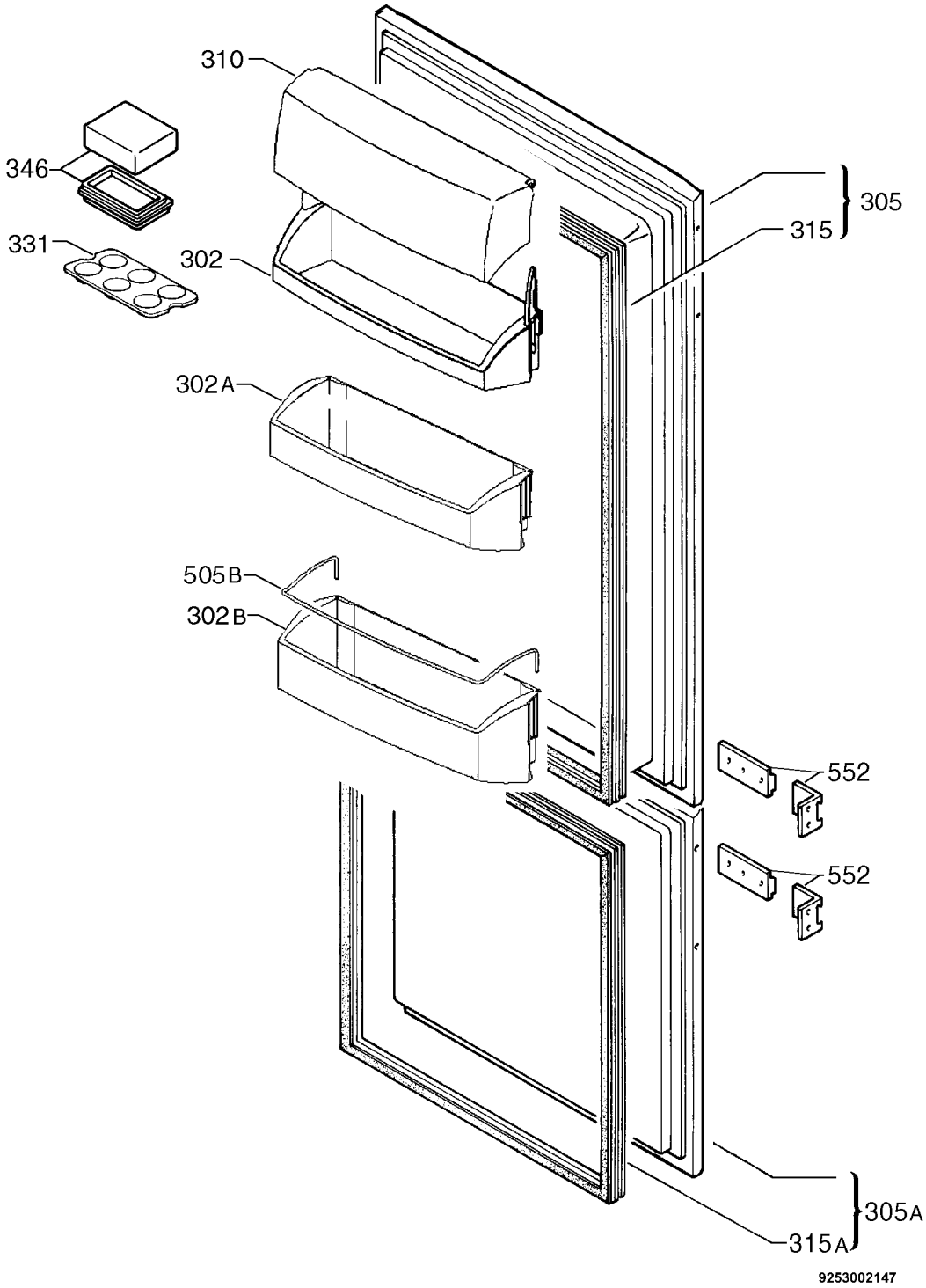
310
346
331
302
302A
505B
302B
305
315
552
552
305A
315A
9253002147