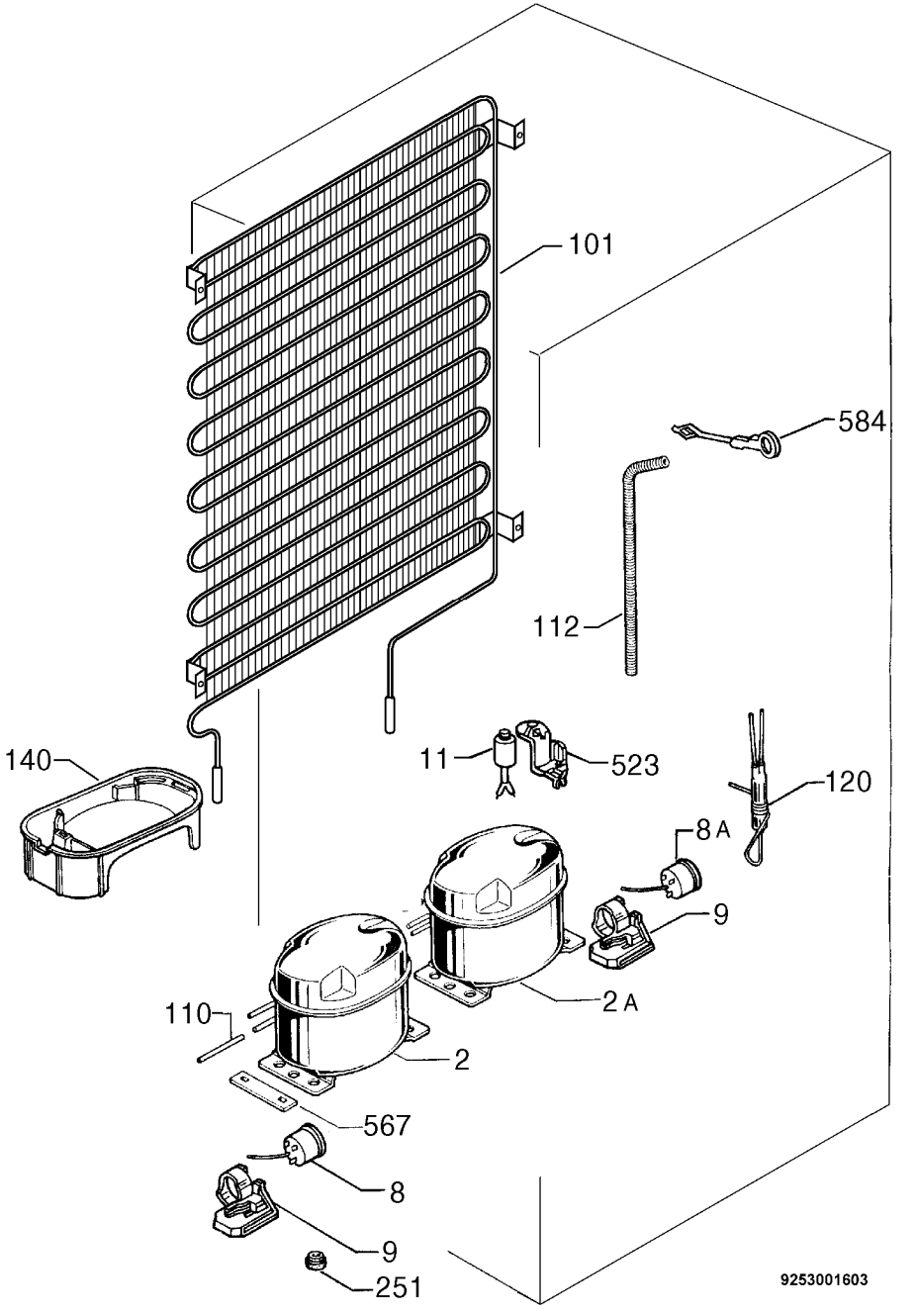
101
584
112
140
11
523
120
8 A
9
2 A
110
2
567
8
9
251
9253001603