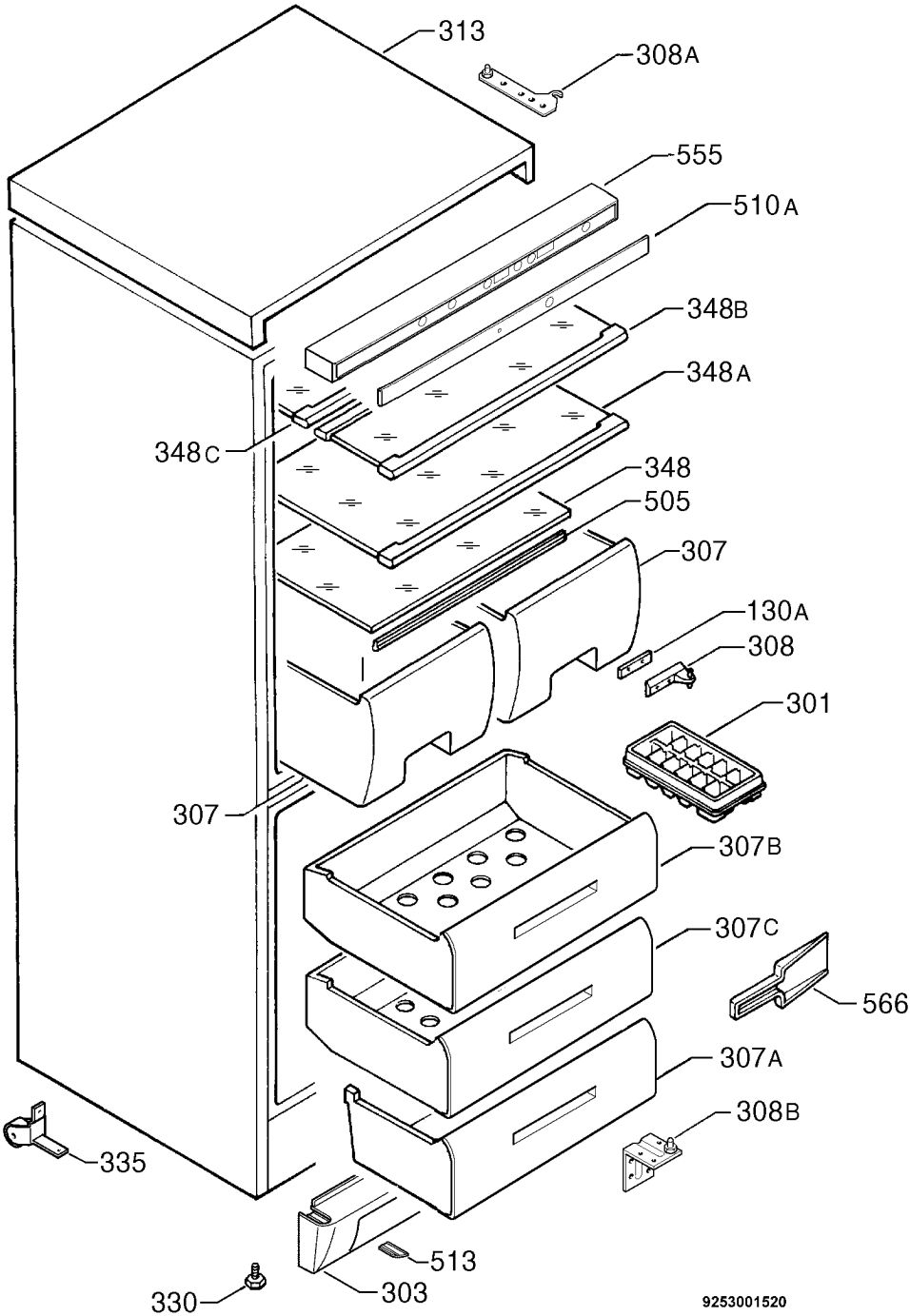
313
308A
555
510A
348B
348A
348C
348
505
307
130A
308
301
307
307B
307C
566
307A
308B
335
513
330
303
9253001520