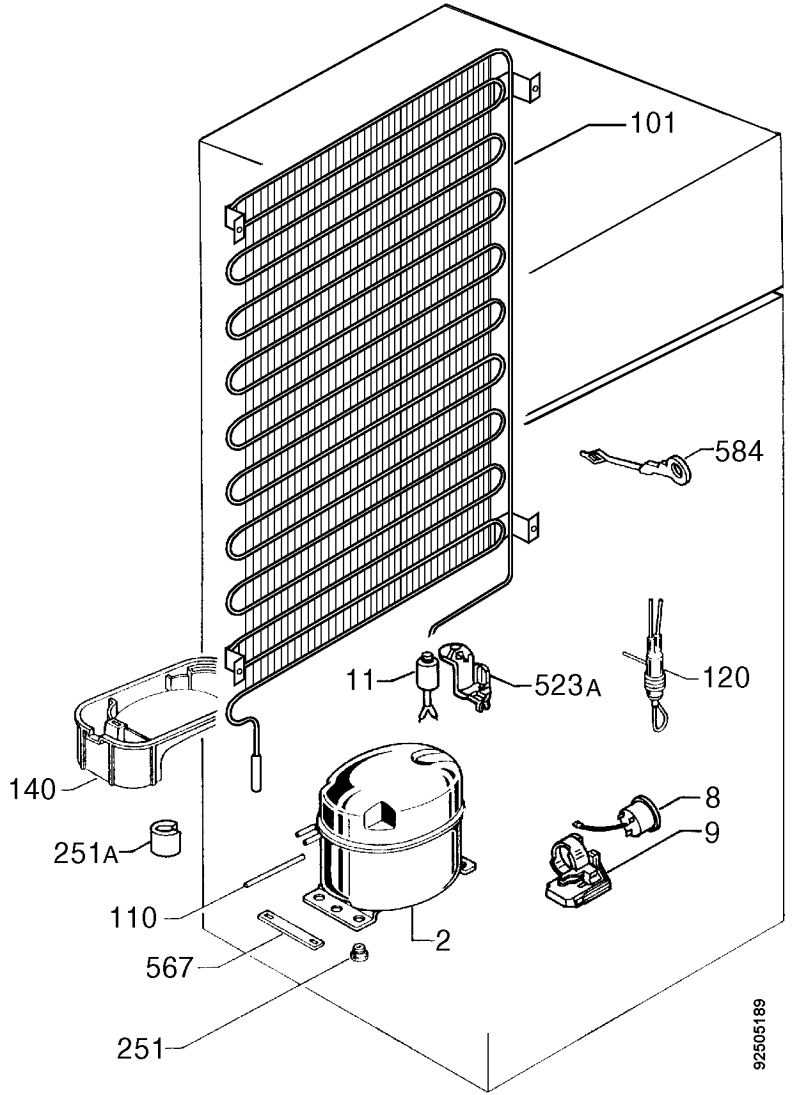
101
584
11
523A
120
140
8
9
251A
110
2
567
251
92505189