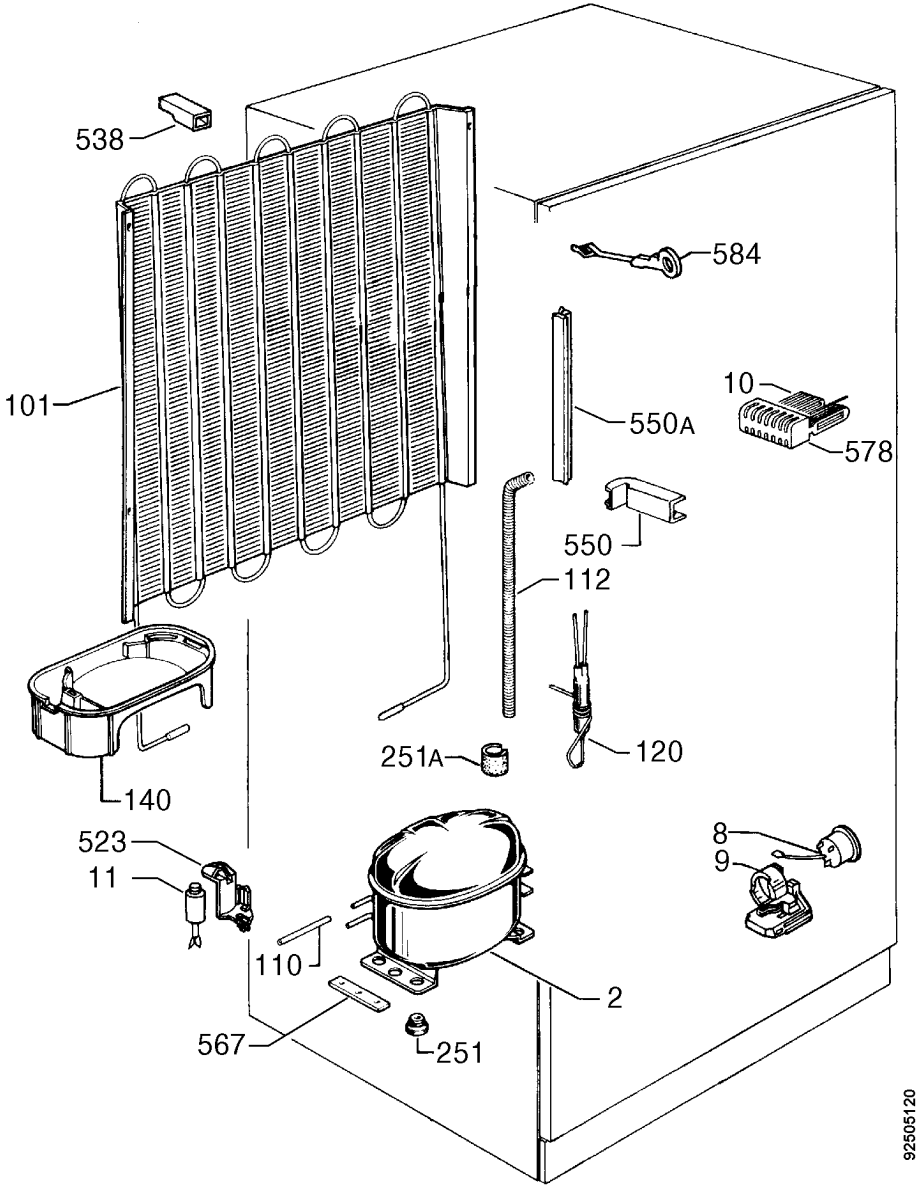
538
584
101
10
550A
578
550
112
120
251A
140
523
11
8
9
110
2
567
251
92505120