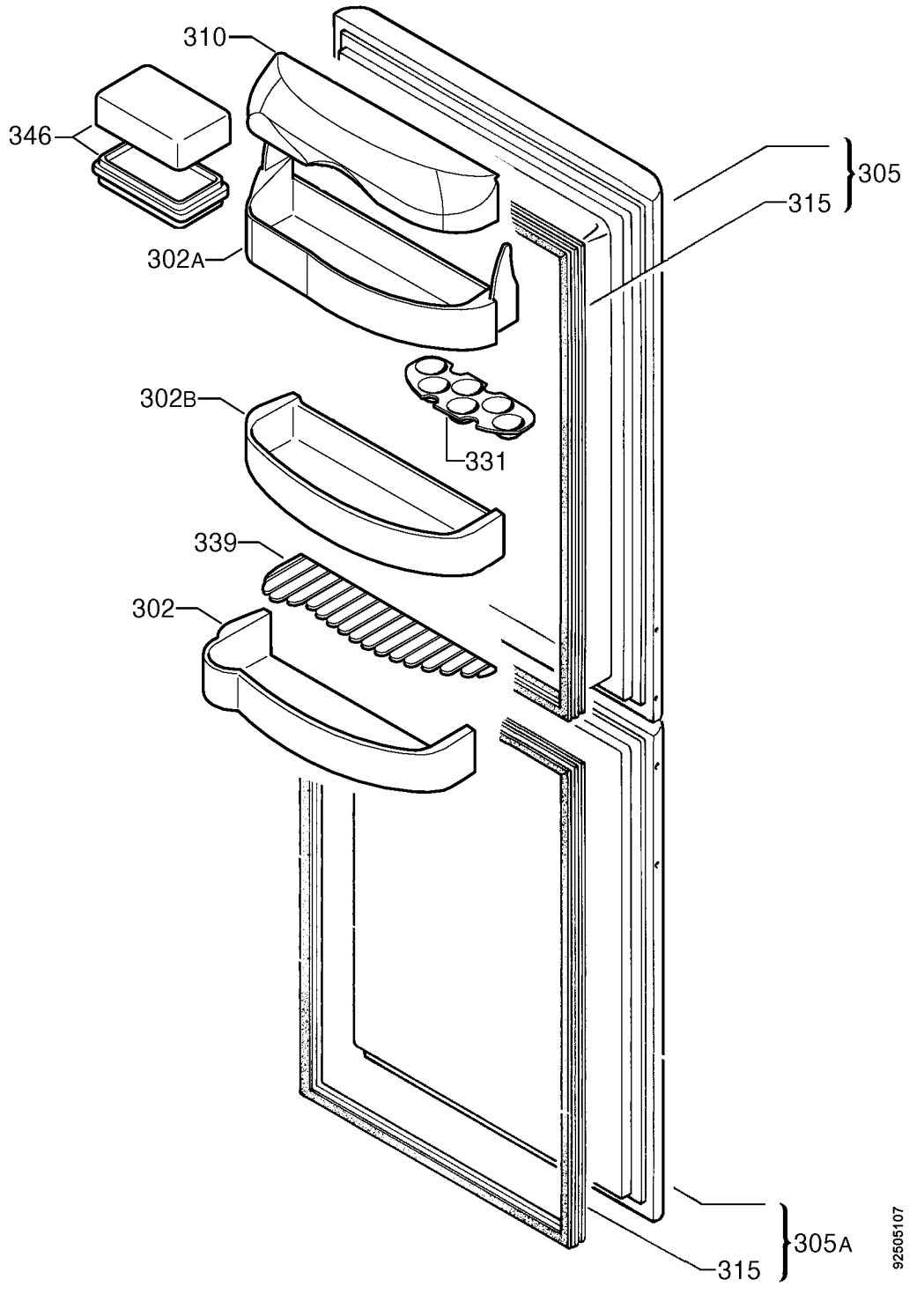
310
346
305
315
302A
302B
331
339
302
305A
315
92505107