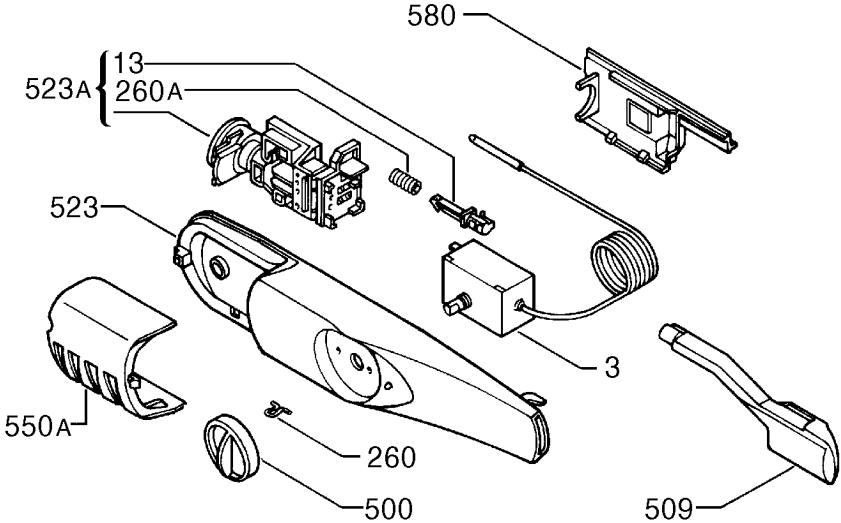


92503869