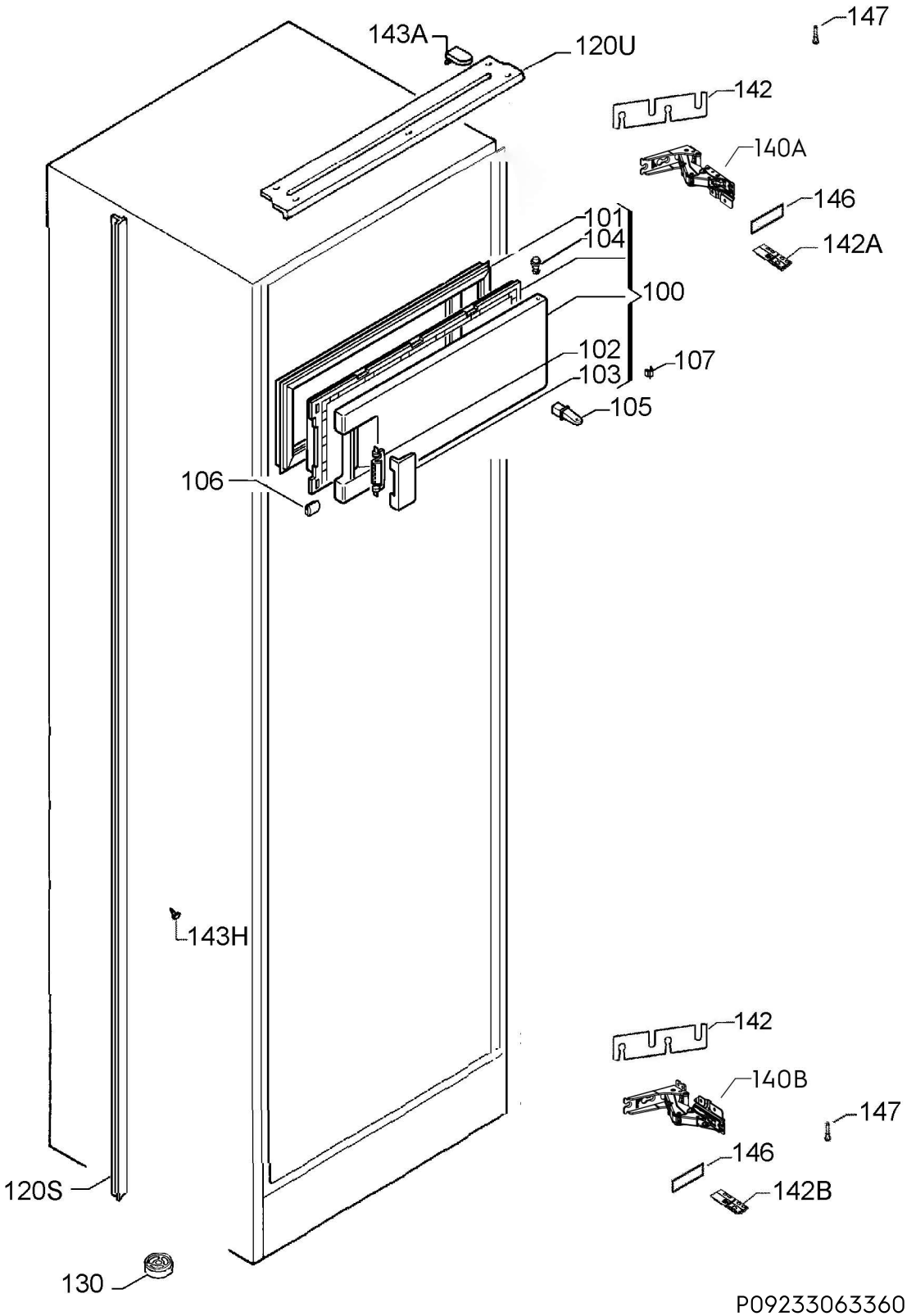
147
143A
120U
142
140A
146
142A
101
104
100
102
107
103
105
106
143H
142
140B
147
146
142B
120S
130
P09233063360