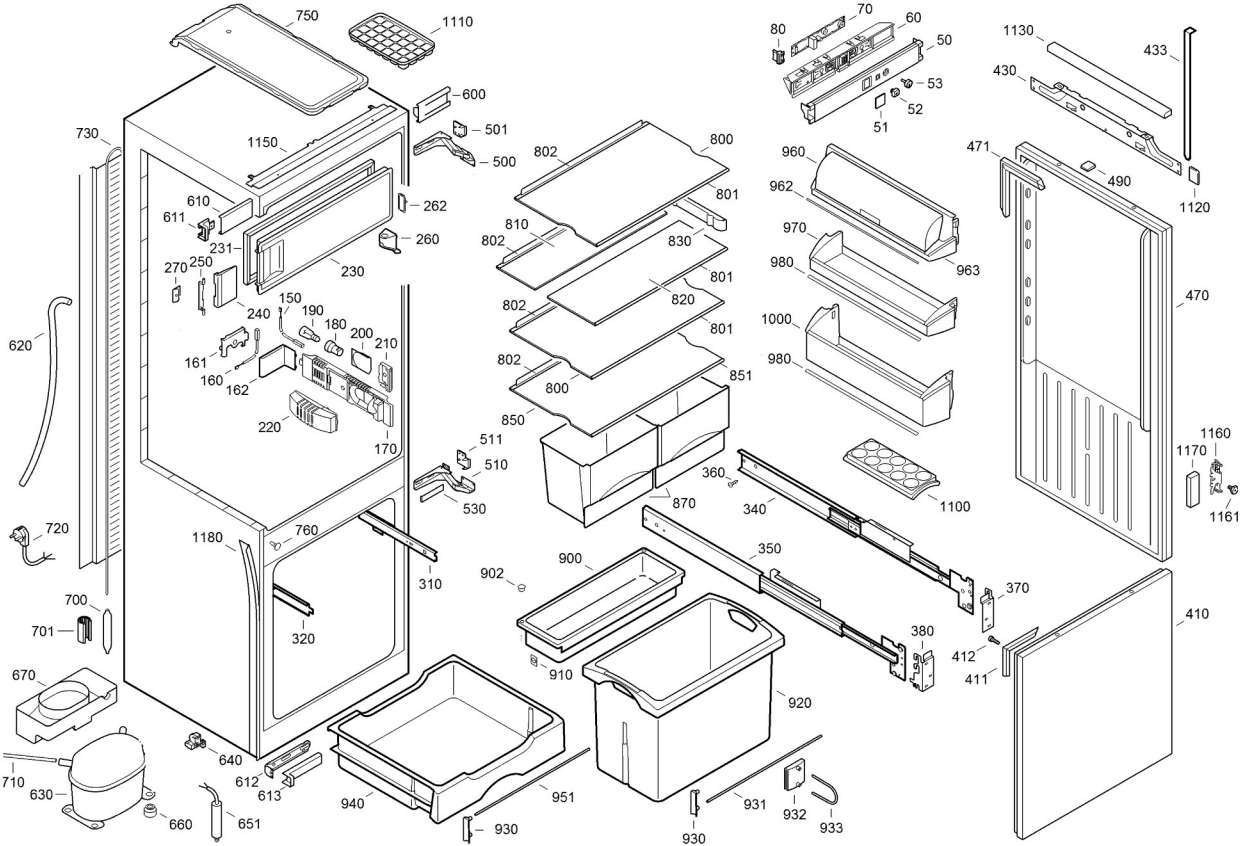
750
1110
600
501
500
730
1150
610
611
231
262
260
230
270
250
240
150
190
180
200
210
161
160
162
220
170
620
720
1180
760
310
320
700
701
670
710
630
660
640
612
613
651
940
951
930
802
800
801
810
830
820
851
850
870
360
340
1100
350
900
902
910
920
931
932
933
930
70
60
80
50
53
52
51
960
962
963
970
980
1000
980
1130
433
430
471
490
1120
470
1160
1170
1161
370
380
412
411
410