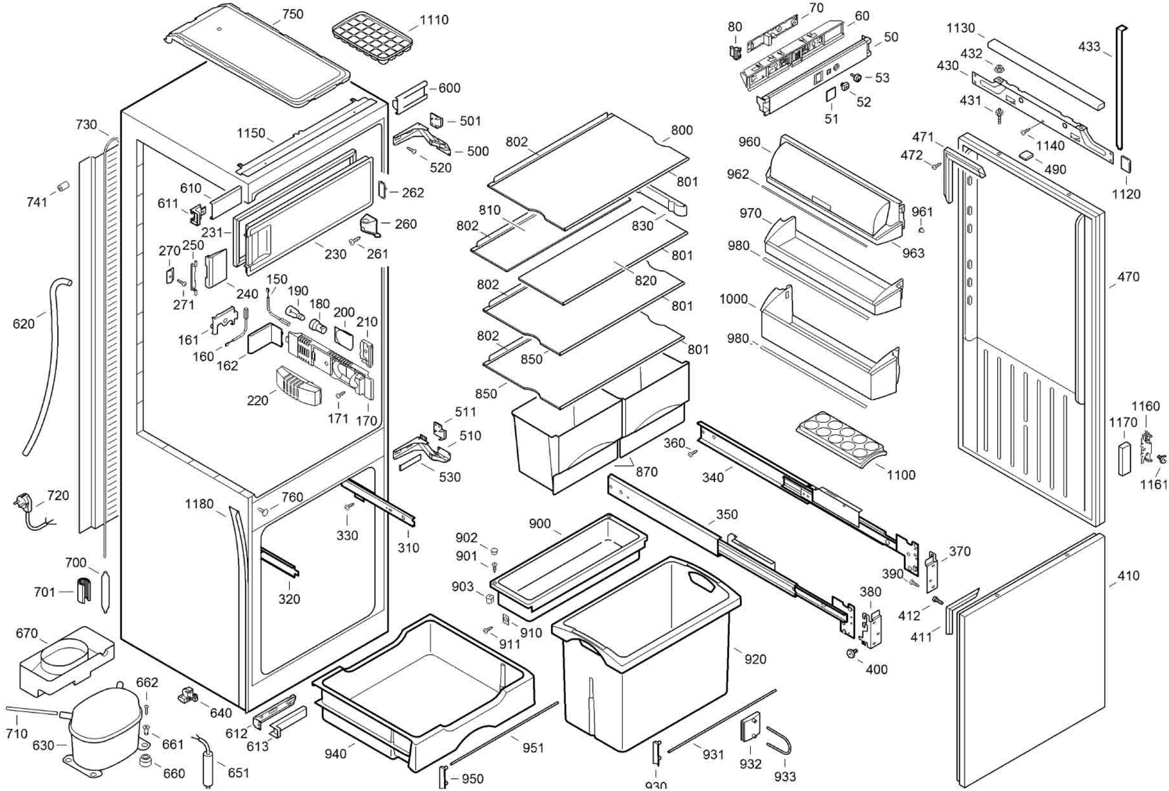
750
1110
80
70
60
50
1130
433
432
430
53
52
51
431
600
501
500
520
730
1150
802
800
801
960
471
472
1140
490
1120
741
610
611
262
810
802
830
962
961
231
260
261
230
970
963
270
250
801
980
470
150
190
180
200
210
240
271
802
820
1000
801
620
161
160
162
802
850
801
980
850
220
171
170
511
510
530
360
870
340
1100
1160
1170
1161
720
760
1180
330
310
350
900
902
901
370
700
701
903
390
410
320
380
412
910
911
411
670
920
400
662
640
710
612
630
661
613
951
940
931
932
933
660
651
950
930