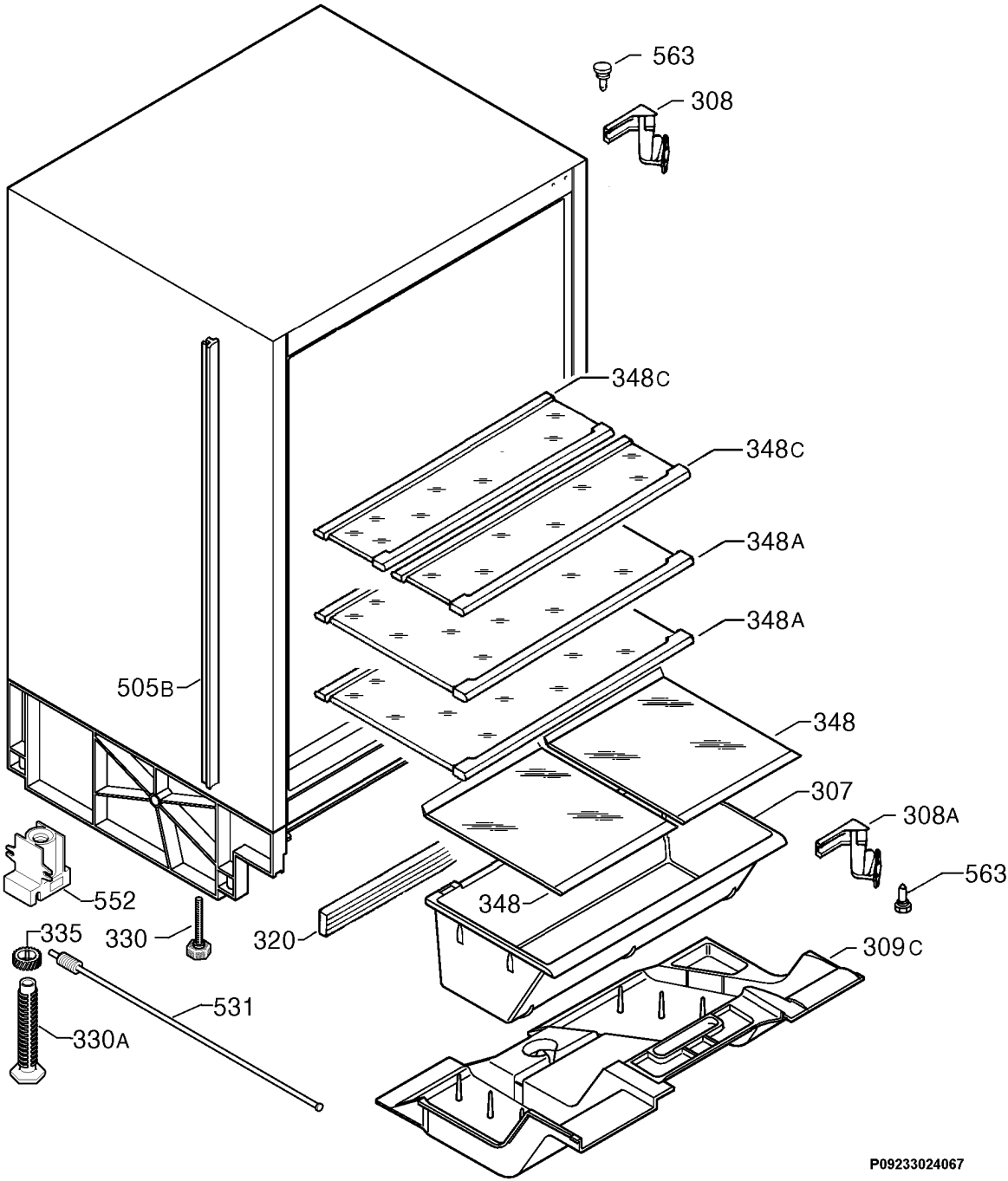
563
308
348C
348C
348A
348A
505B
348
307
308A
563
552
348
335
330
320
309C
531
330A
P09233024067