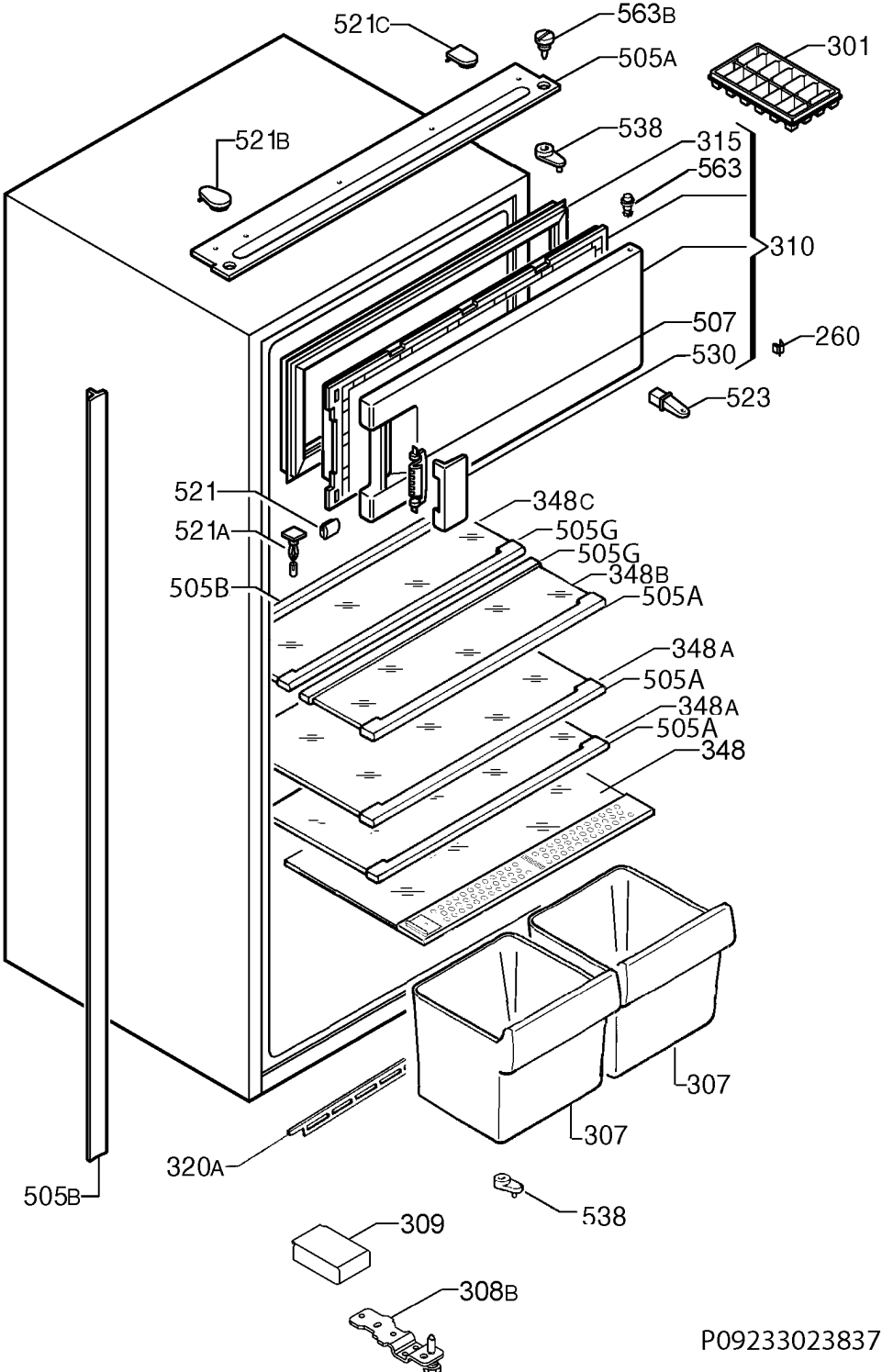
521C
563B
301
505A
521B
538
315
563
310
507
260
530
523
521
348C
521A
505G
505G
348B
505B
505A
348A
505A
348A
505A
348
307
307
320A
505B
538
309
308B
P09233023837