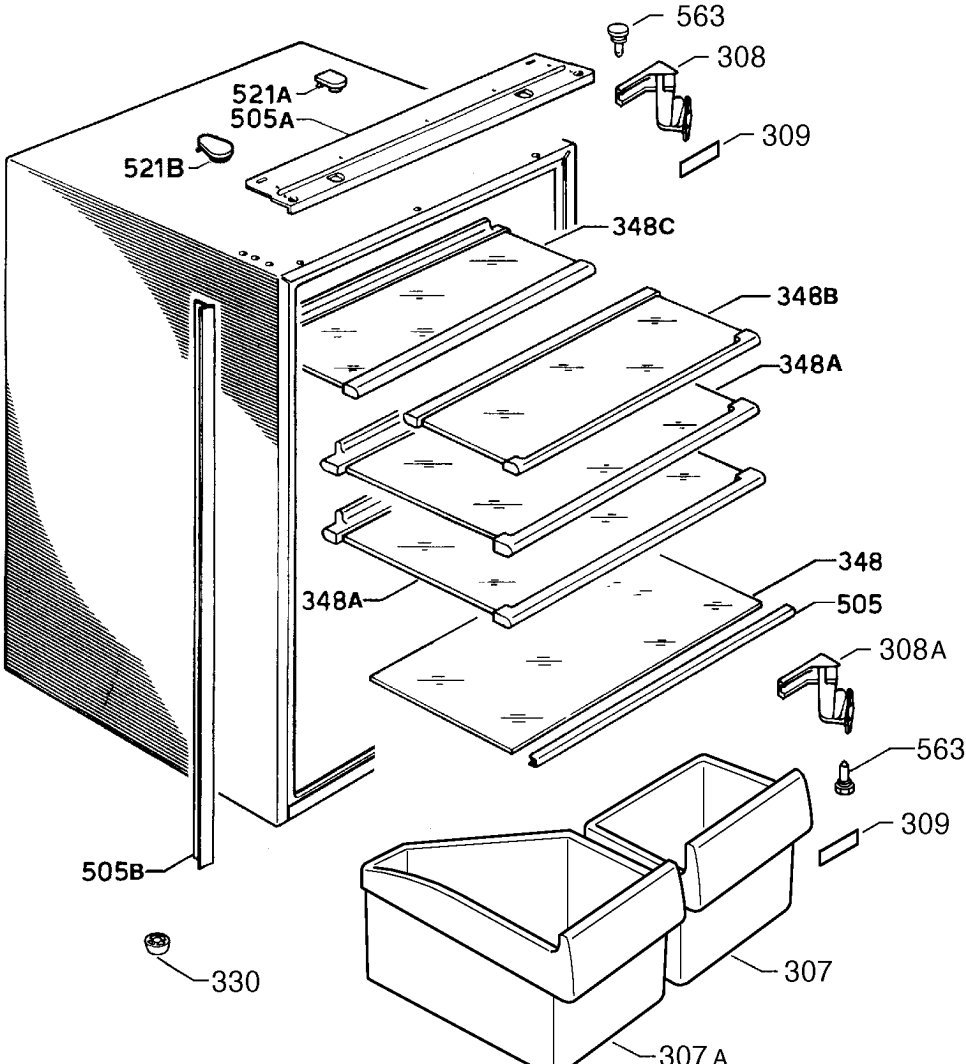
563
308
521A
505A
309
521B
348C
348B
348A
348
348A
505
308A
563
309
505B
330
307
307A

9233022333