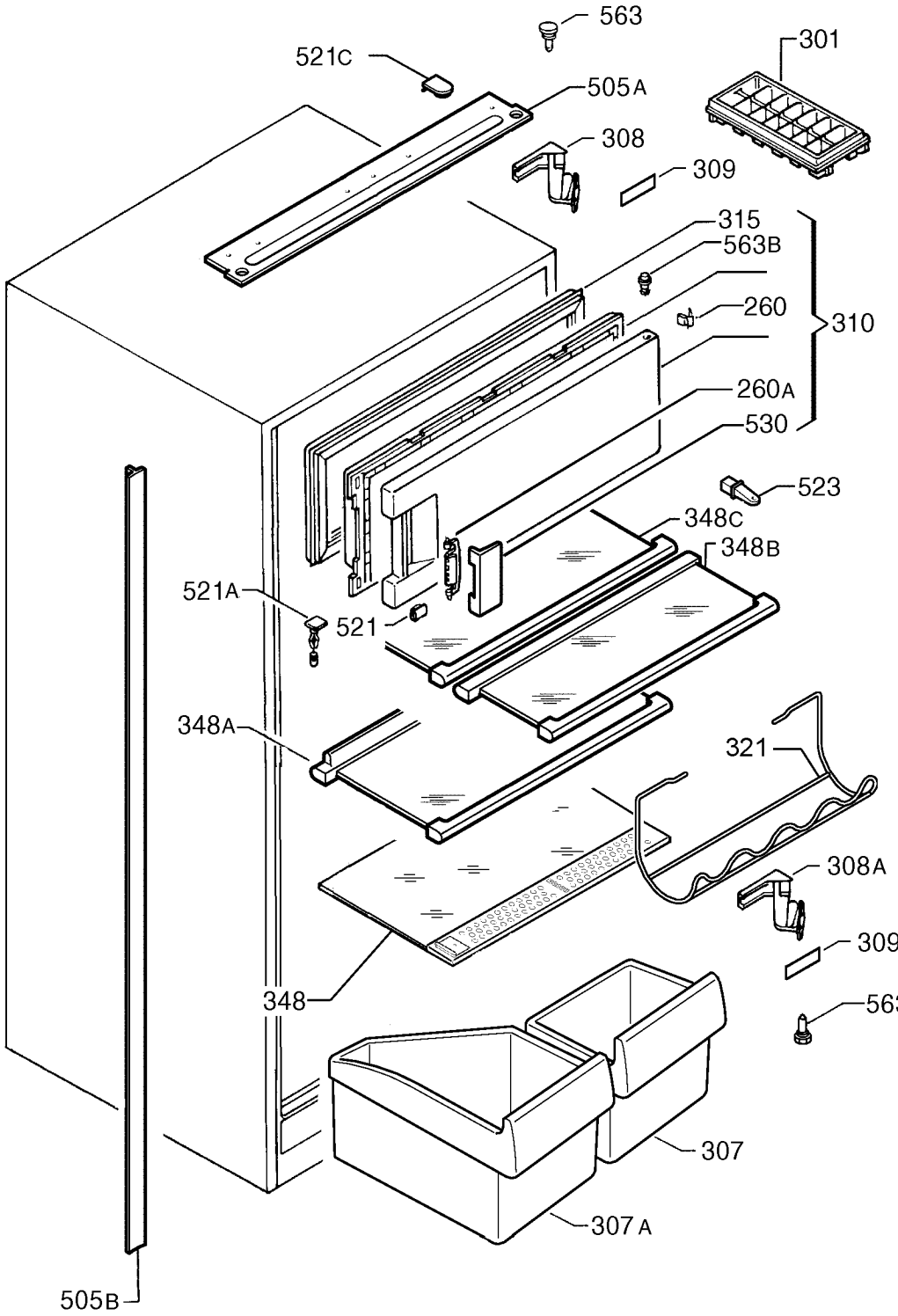
563
301
521C
505A
308
309
315
563B
260
310
260A
530
523
348C
348B
521A
521
348A
321
308A
309
348
563
307
307A
505B

9233021142