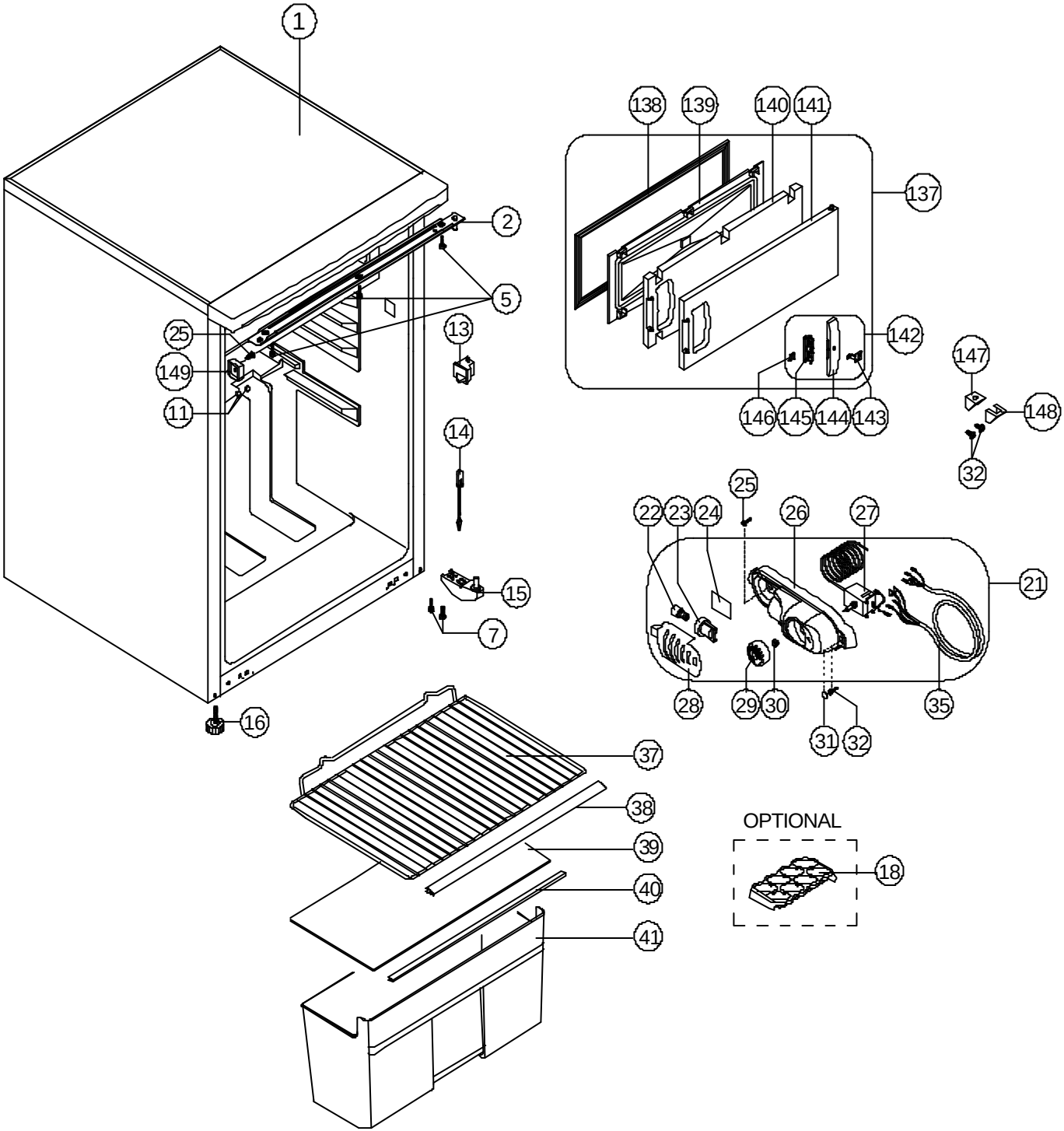
1
2
5
25
149
11
13
14
15
7
16
138
139
140
141
137
142
146
145
144
143
147
148
32
25
22
23
24
26
27
21
28
29
30
31
32
35
37
38
39
40
41
OPTIONAL
18