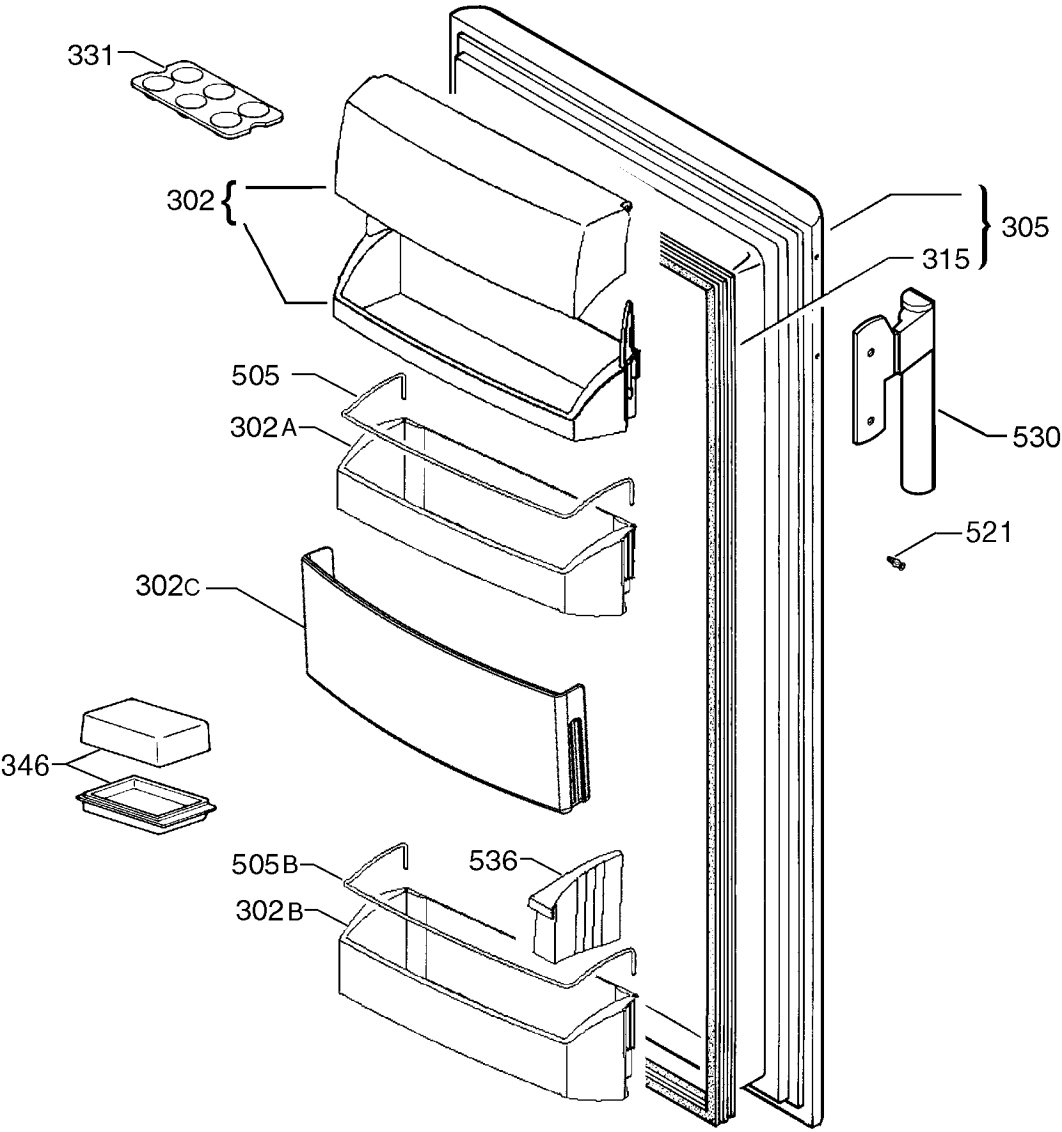
331
302
305
315
505
302A
530
521
302C
346
505B
536
302B
P09233016085