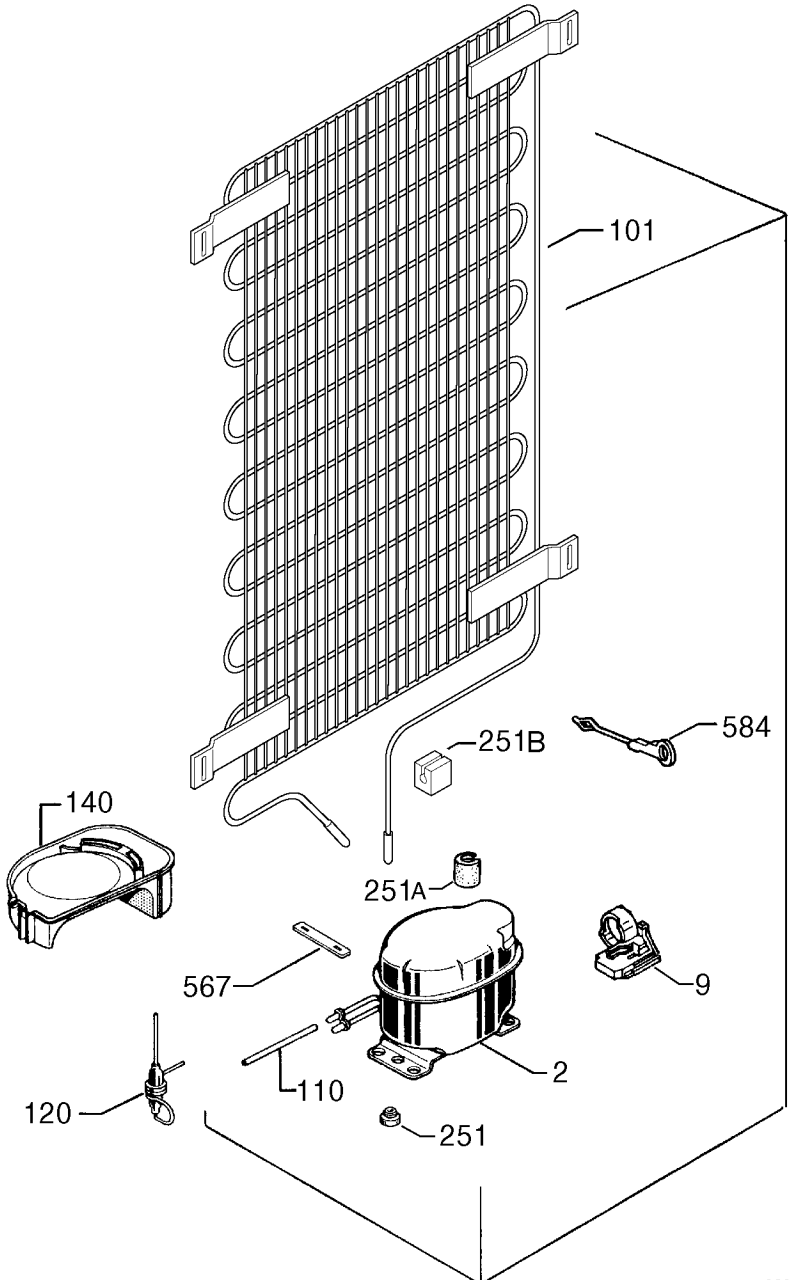

9233014159