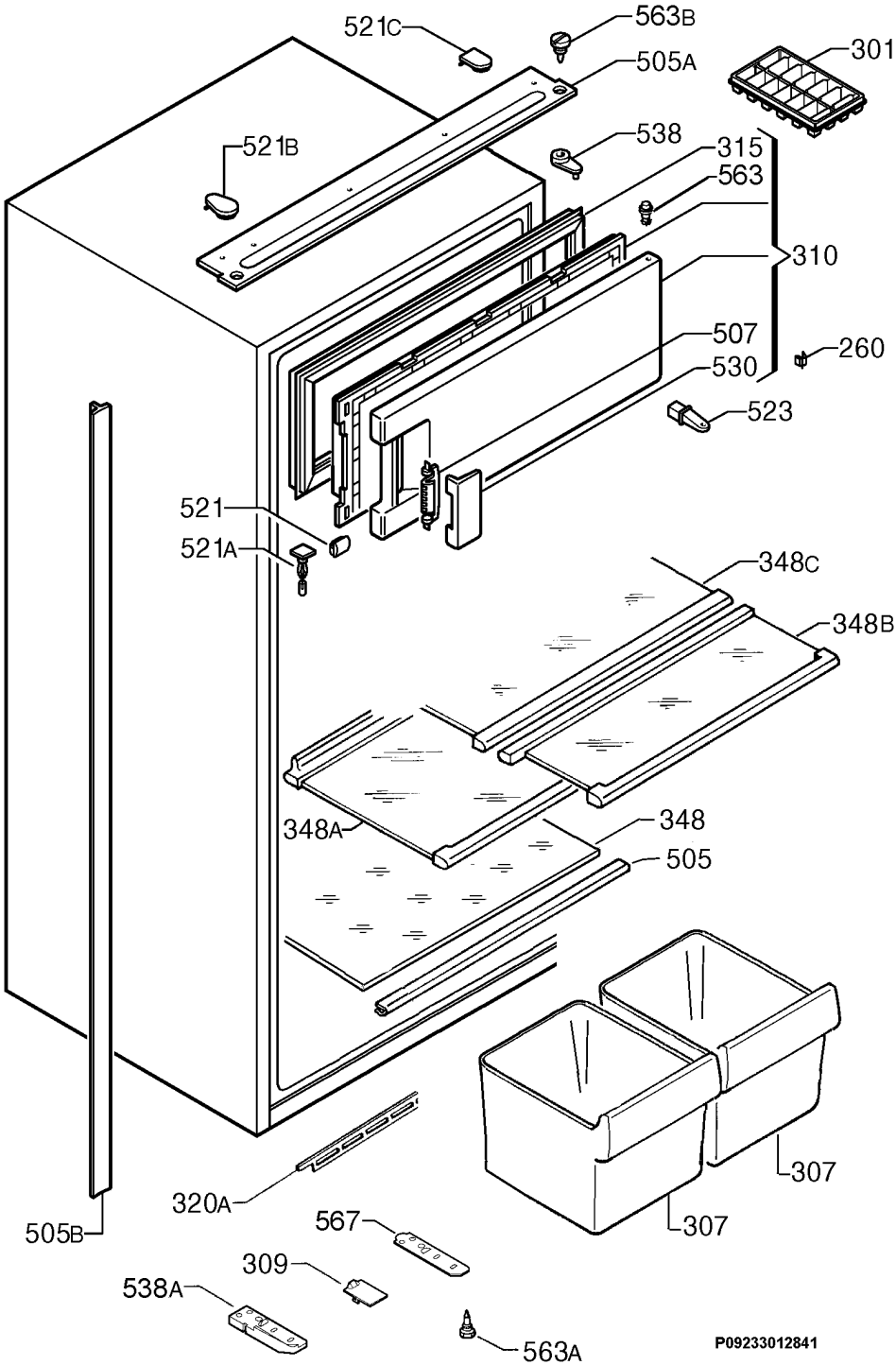
521C
563B
301
505A
521B
538
315
563
310
507
260
530
523
521
521A
348C
348B
348A
348
505
307
307
320A
505B
567
309
538A
563A
P09233012841