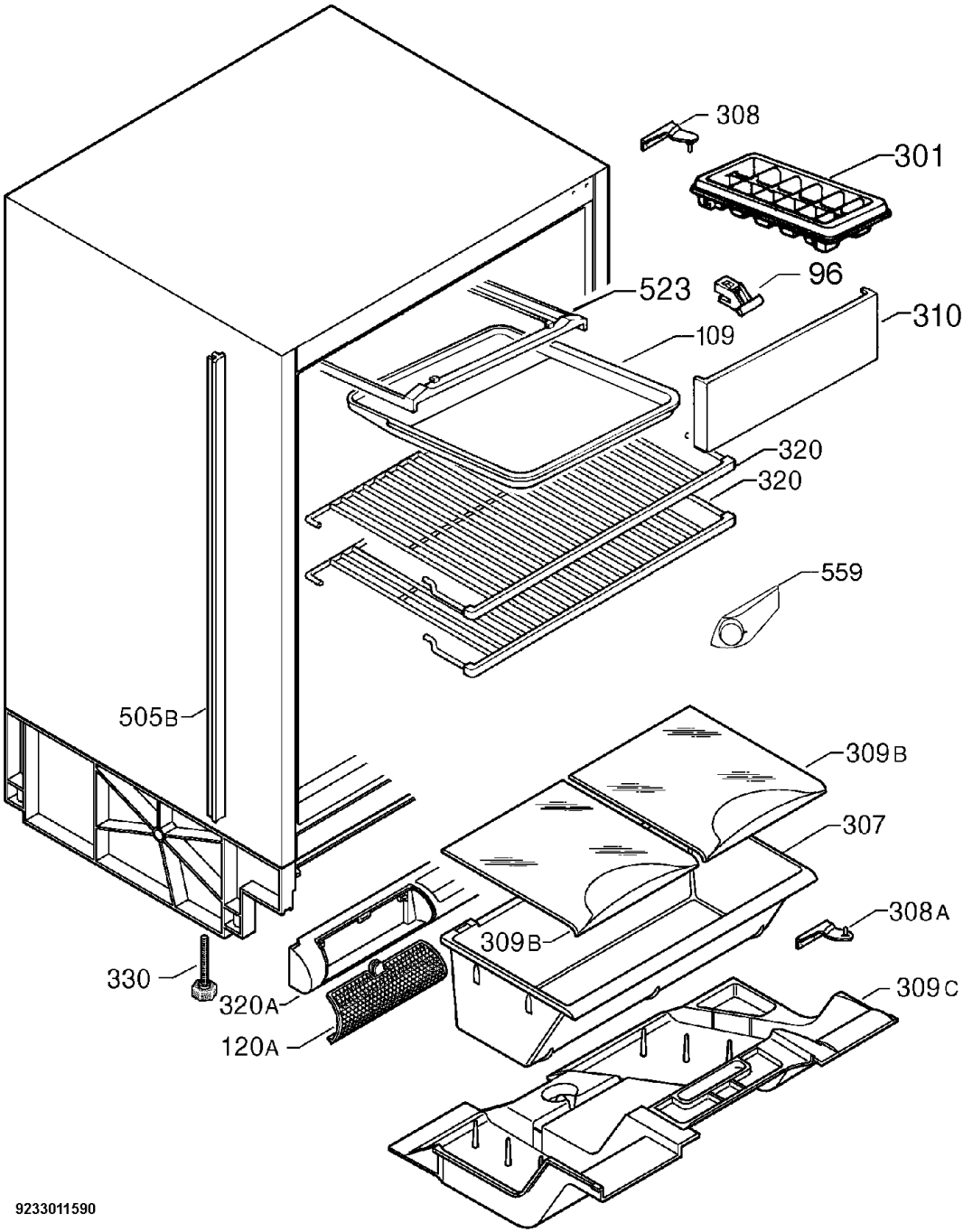
308
301
523
96
310
109
320
320
559
505B
309B
307
308A
309B
330
320A
309C
120A

9233011590