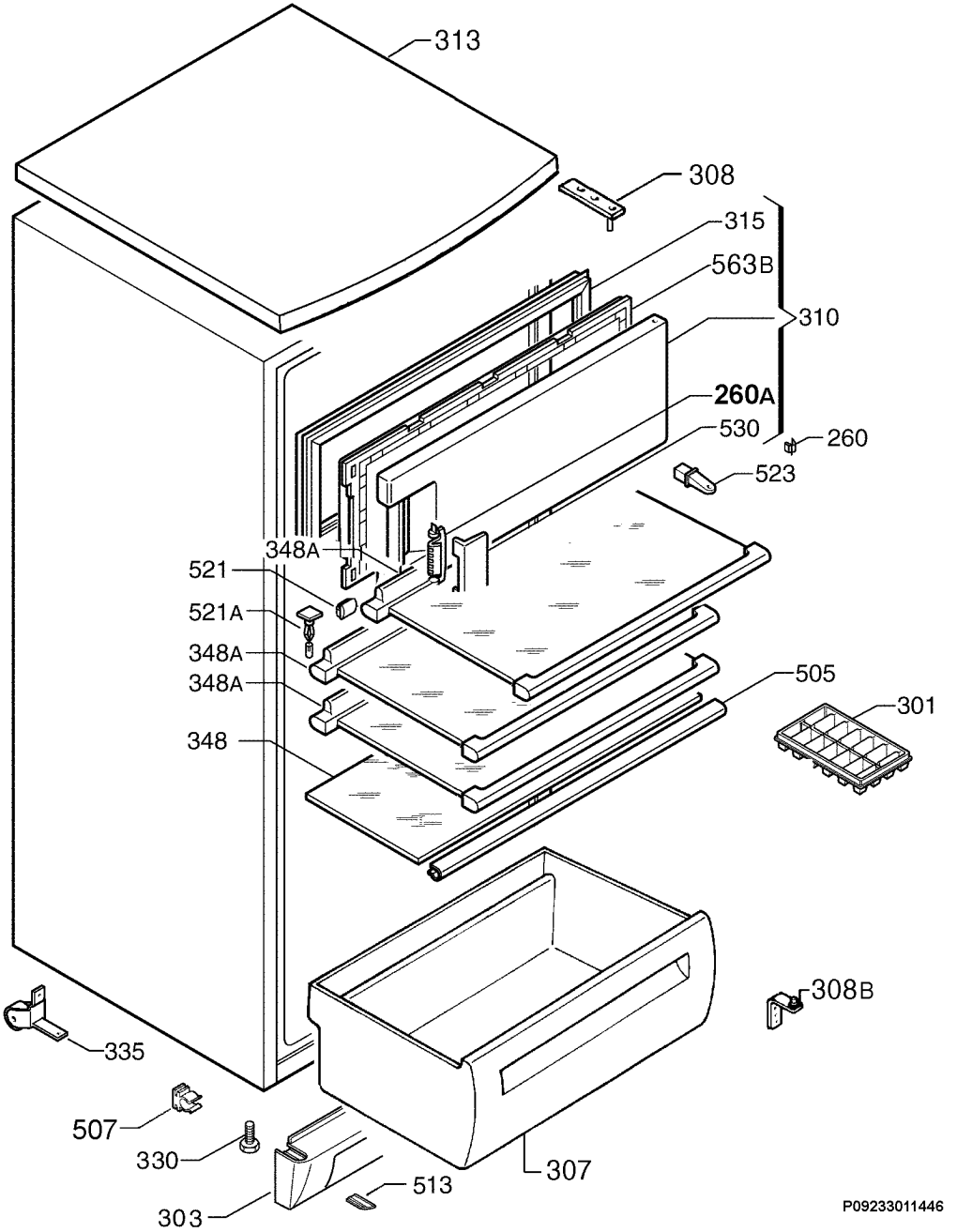
313
308
315
563B
310
260A
530
260
523
348A
521
521A
348A
348A
348
505
301
308B
335
507
330
303
513
307
P09233011446