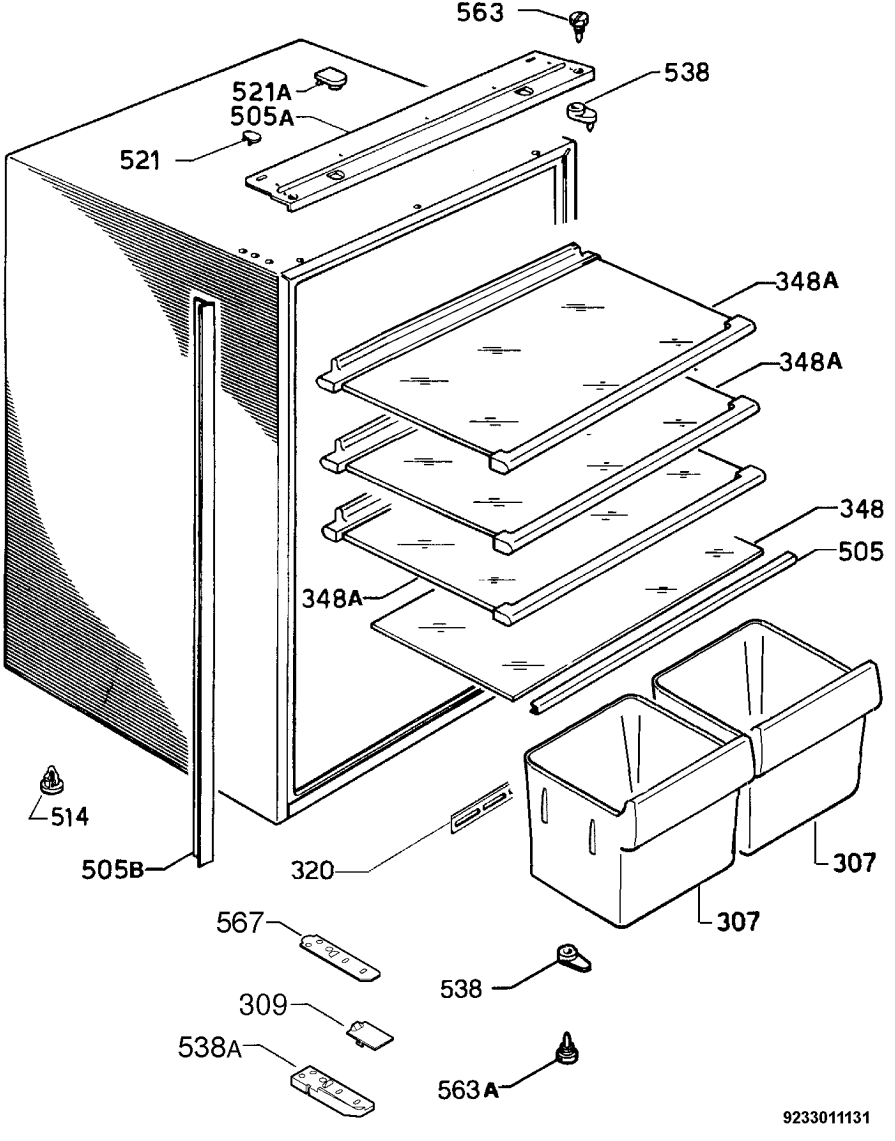
563
538
521A
505A
521
348A
348A
348
505
348A
514
505B
320
307
307
567
538
309
538A
563A
9233011131