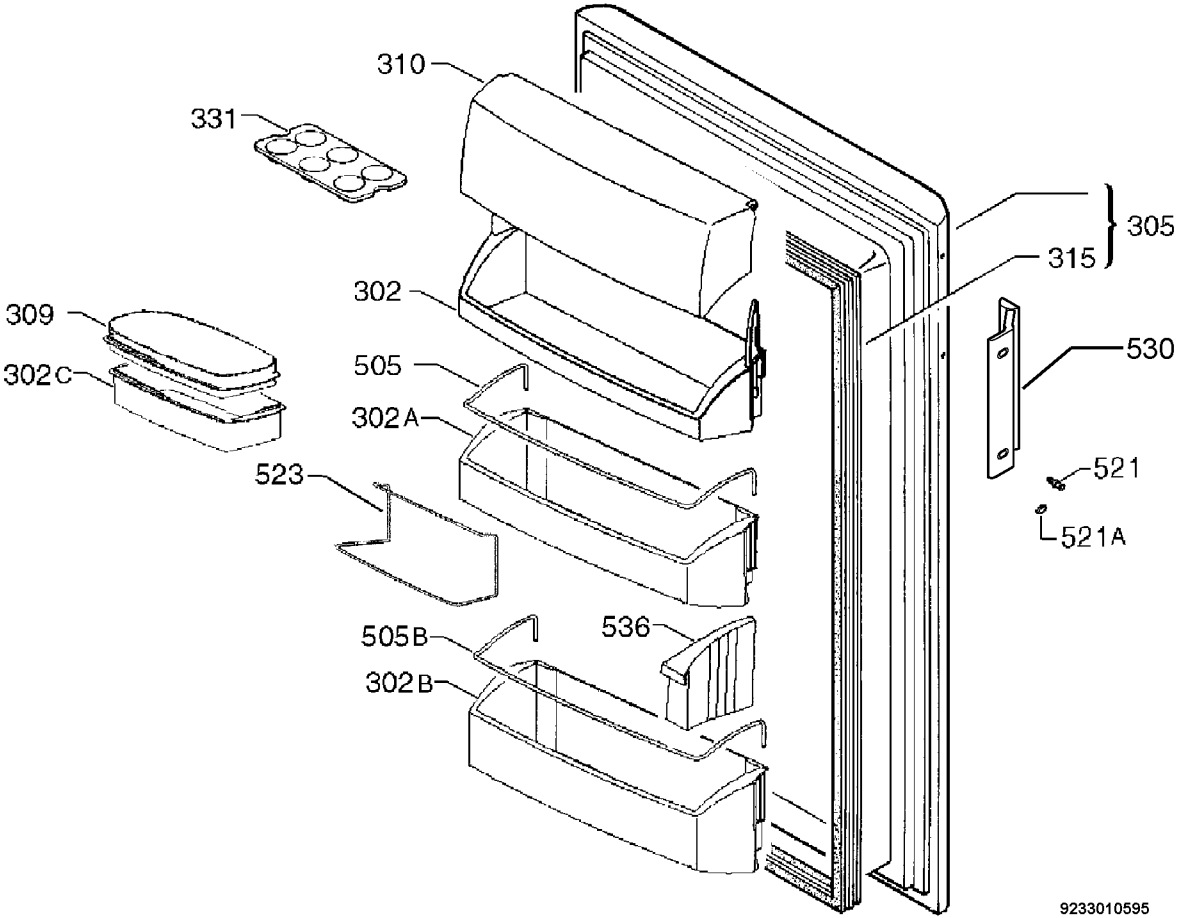
310
331
305
315
302
309
530
302C
505
302A
521
523
521A
536
505B
302B
9233010595