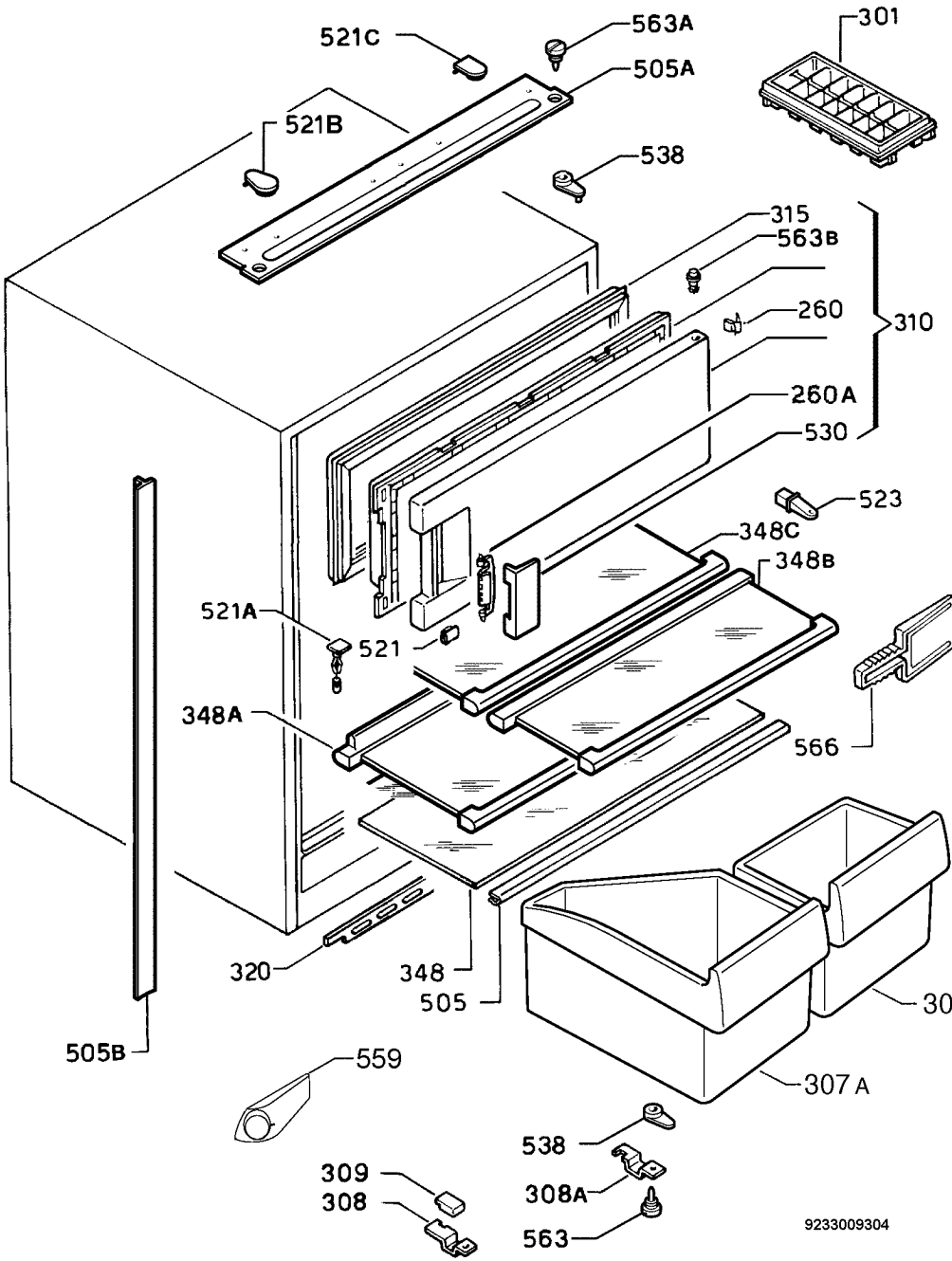
521C
563A
505A
301
521B
538
315
563B
260
310
260A
530
523
348C
348B
521A
521
348A
566
320
348
505
307
505B
559
307 A
538
309
308
308A
563
9233009304