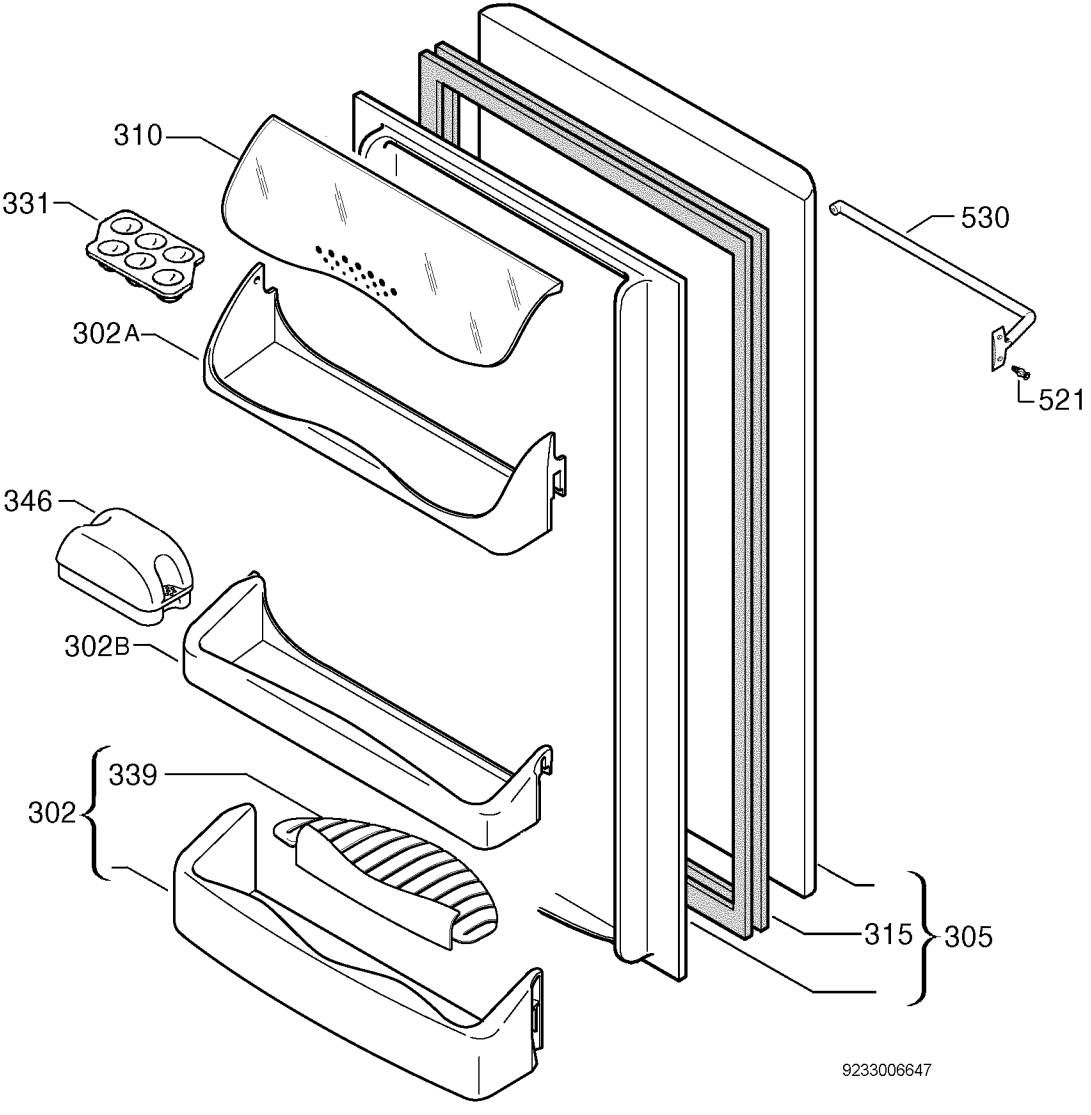
310
331
302A
346
302B
339
302
530
521
315
305
9233006647