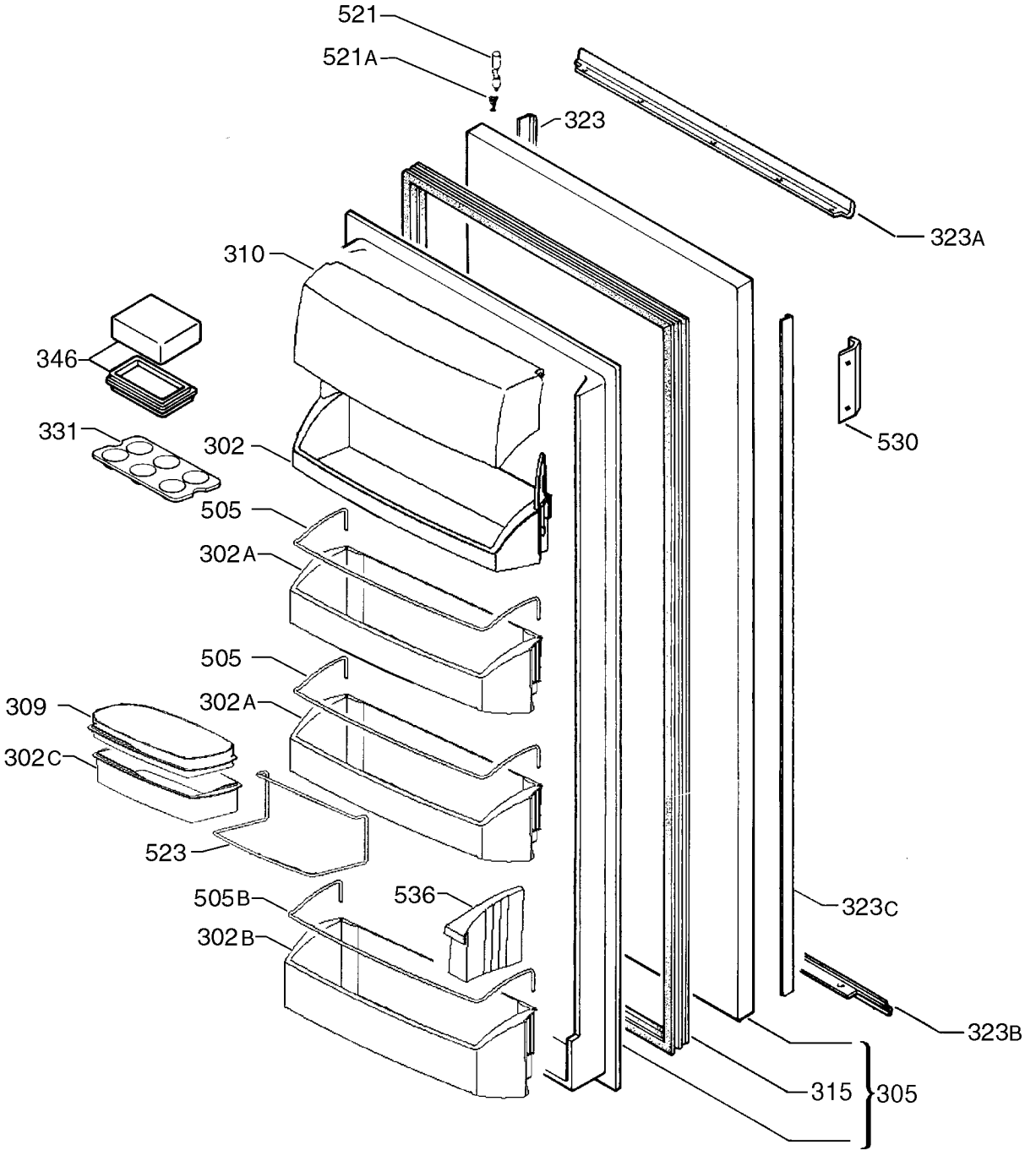
521
521A
323
323A
310
346
331
302
530
505
302A
505
309
302A
302C
523
505B
536
323C
302B
323B
315
305
9233005727