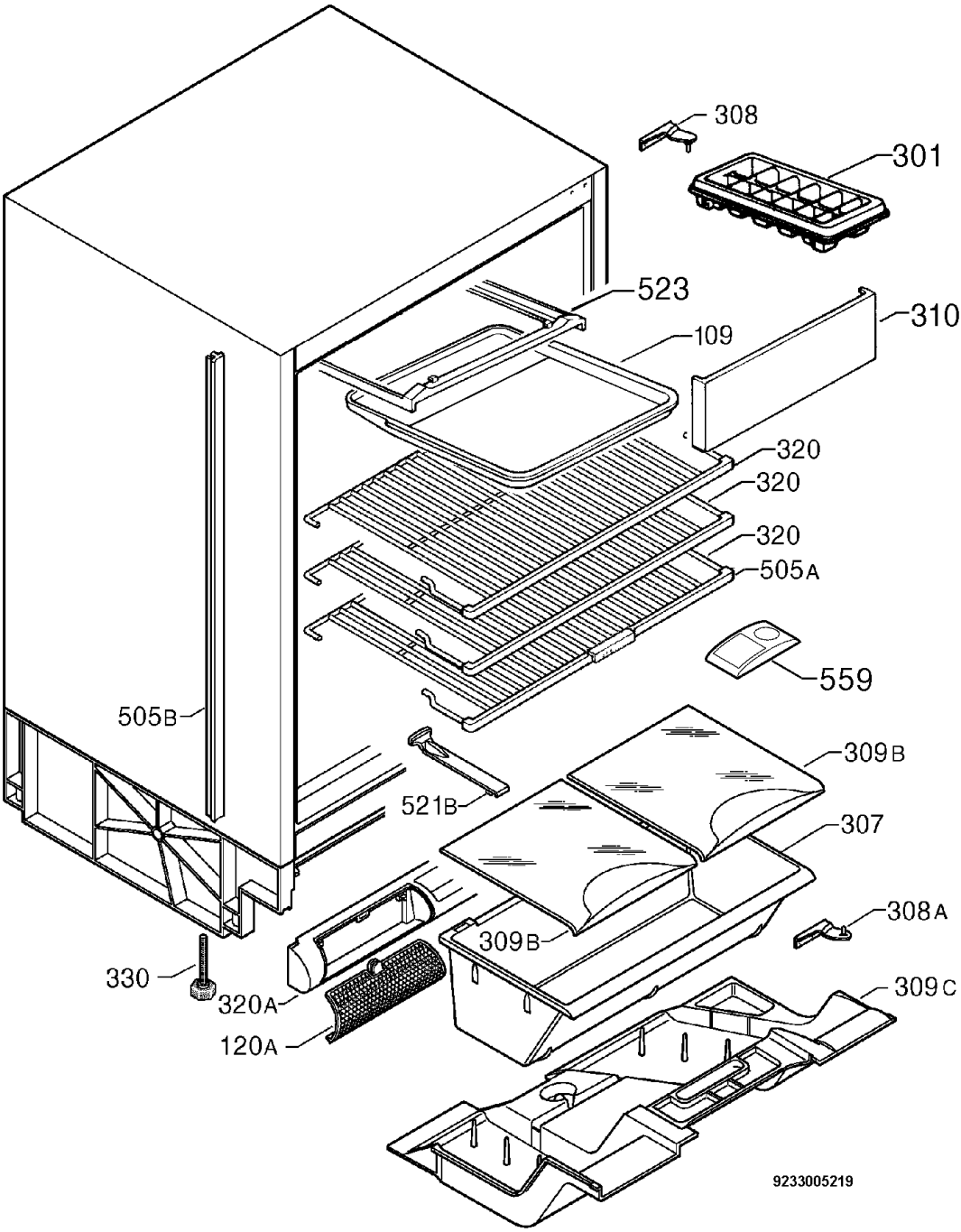
308
301
523
310
109
320
320
320
505A
559
505B
309B
521B
307
308A
309B
330
320A
309C
120A
9233005219