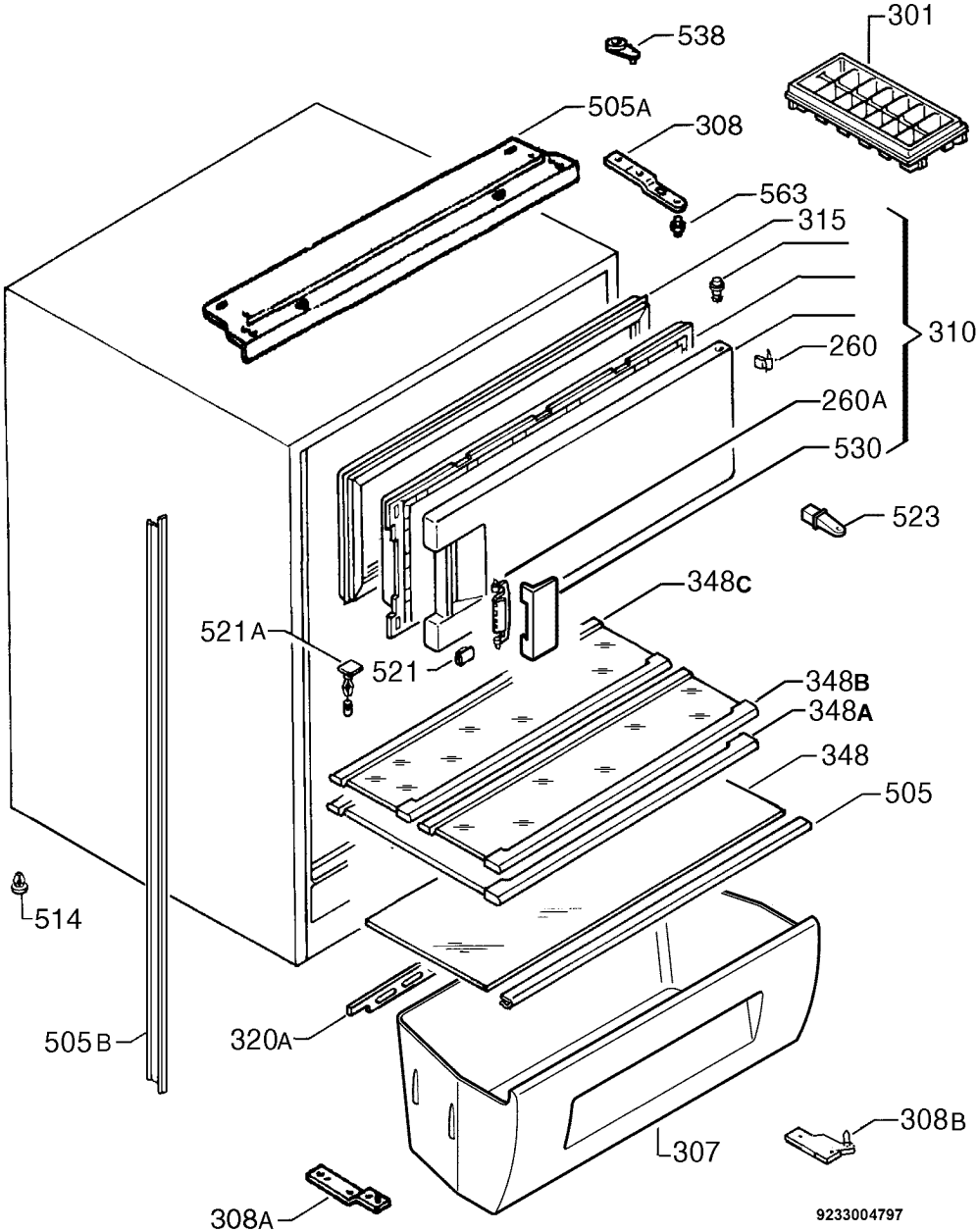
538
301
505A
308
563
315
310
260
260A
530
523
348C
521A
521
348B
348A
348
505
514
505B
320A
307
308B
308A
9233004797