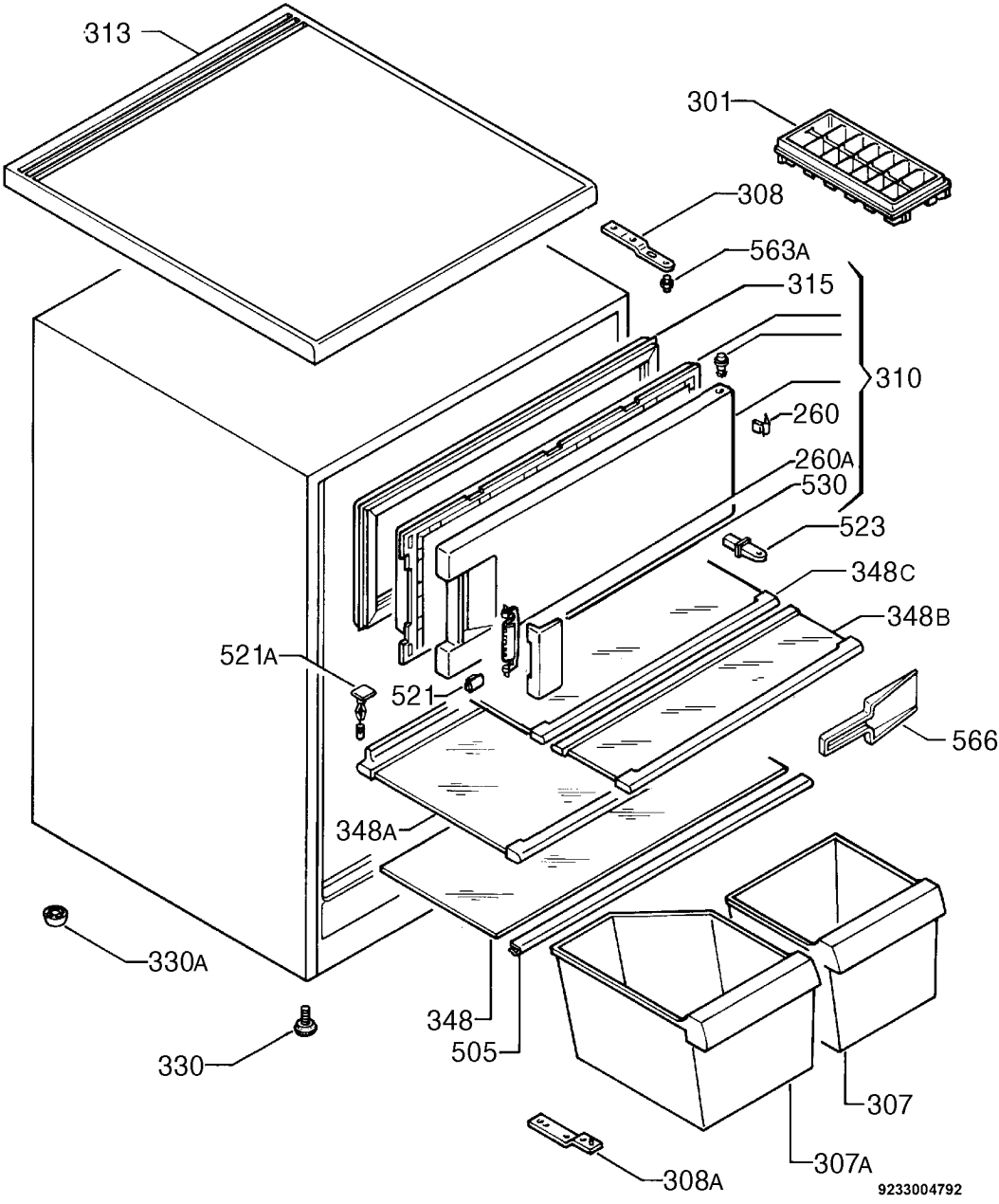
313
301
308
563A
315
310
260
260A
530
523
348C
348B
521A
521
566
348A
330A
348
505
330
307
307A
308A
9233004792