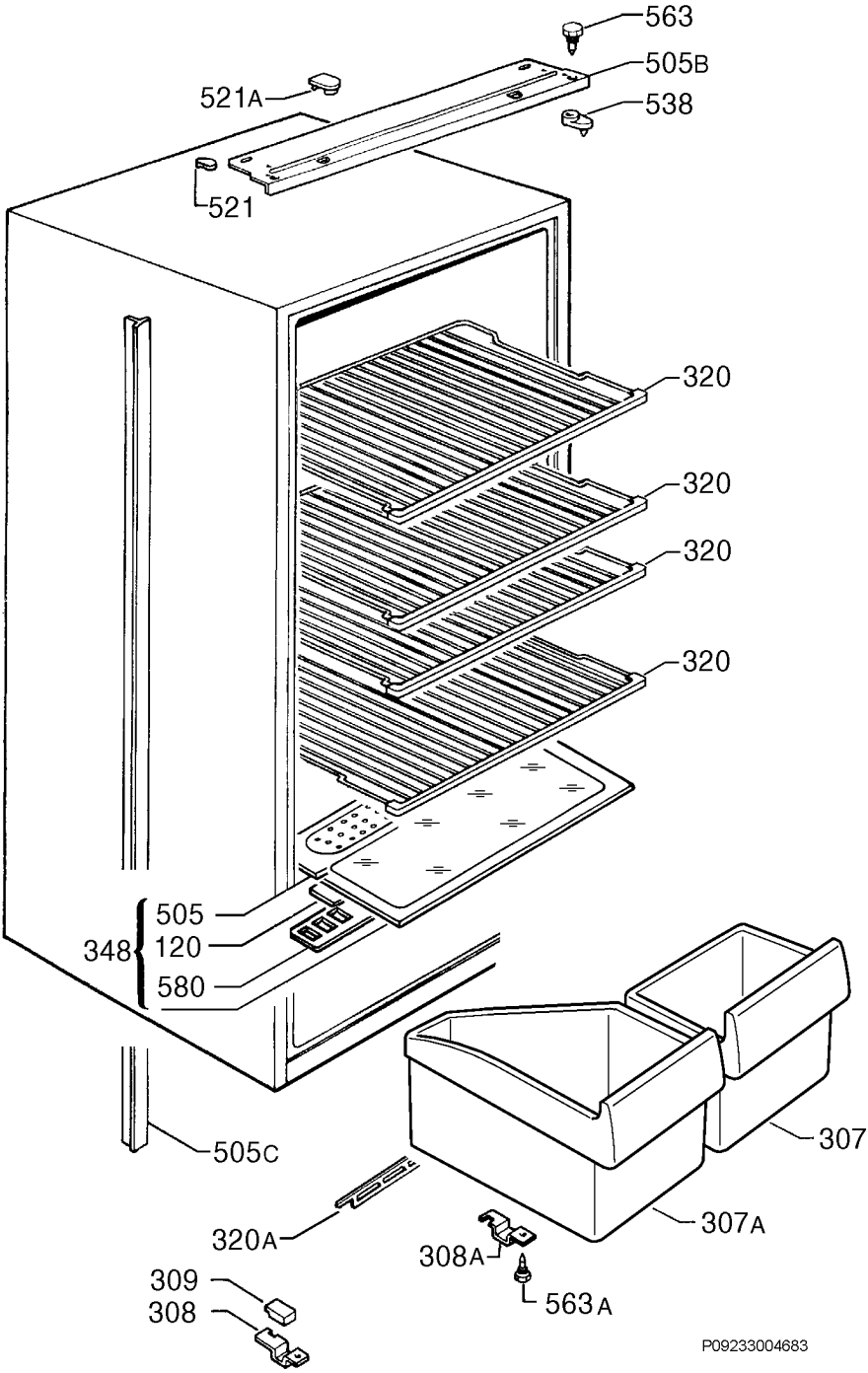
563
505B
521A
538
521
320
320
320
320
505
348
120
580
505C
307
307A
320A
308A
309
308
563A
P09233004683