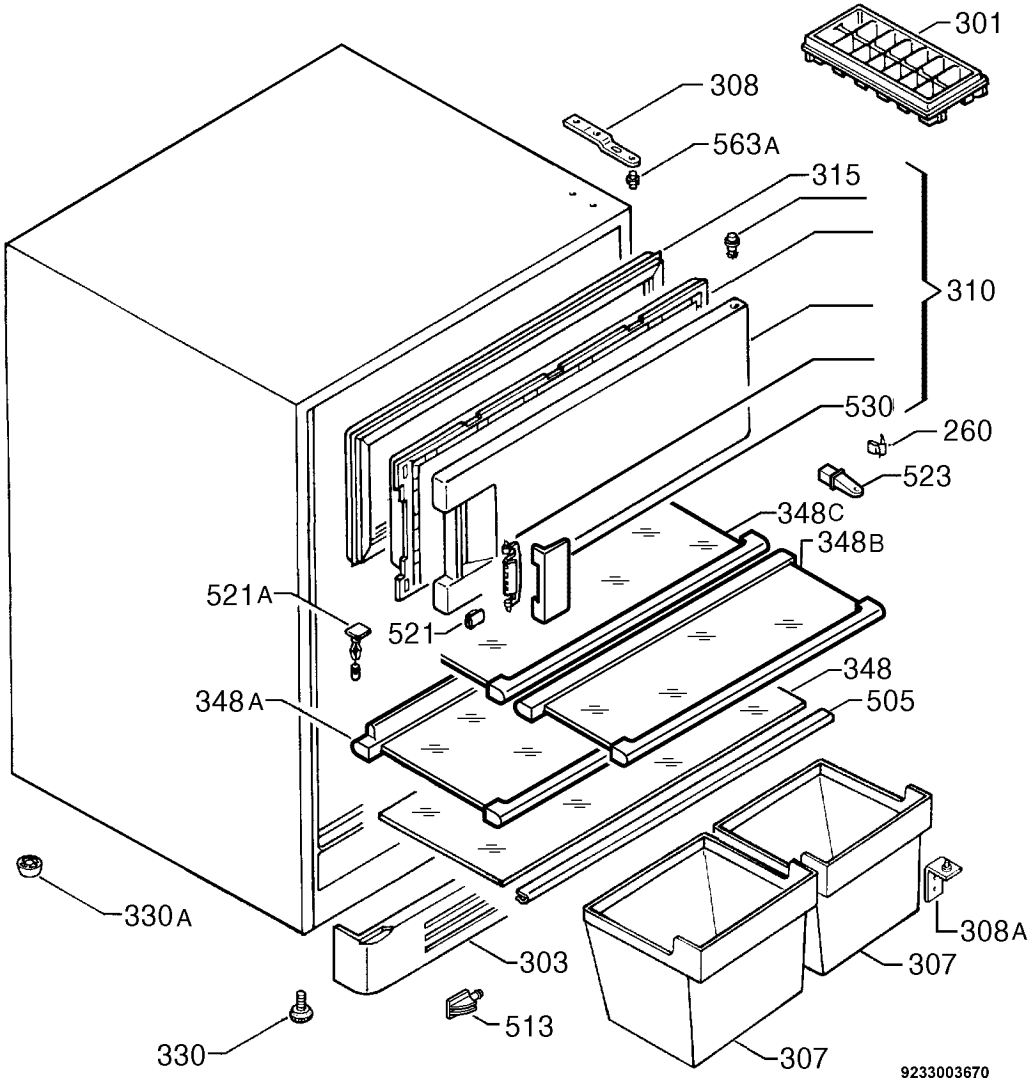
301
308
563A
315
310
530
260
523
348C
348B
521A
521
348
348A
505
330A
308A
303
307
513
330
307
9233003670