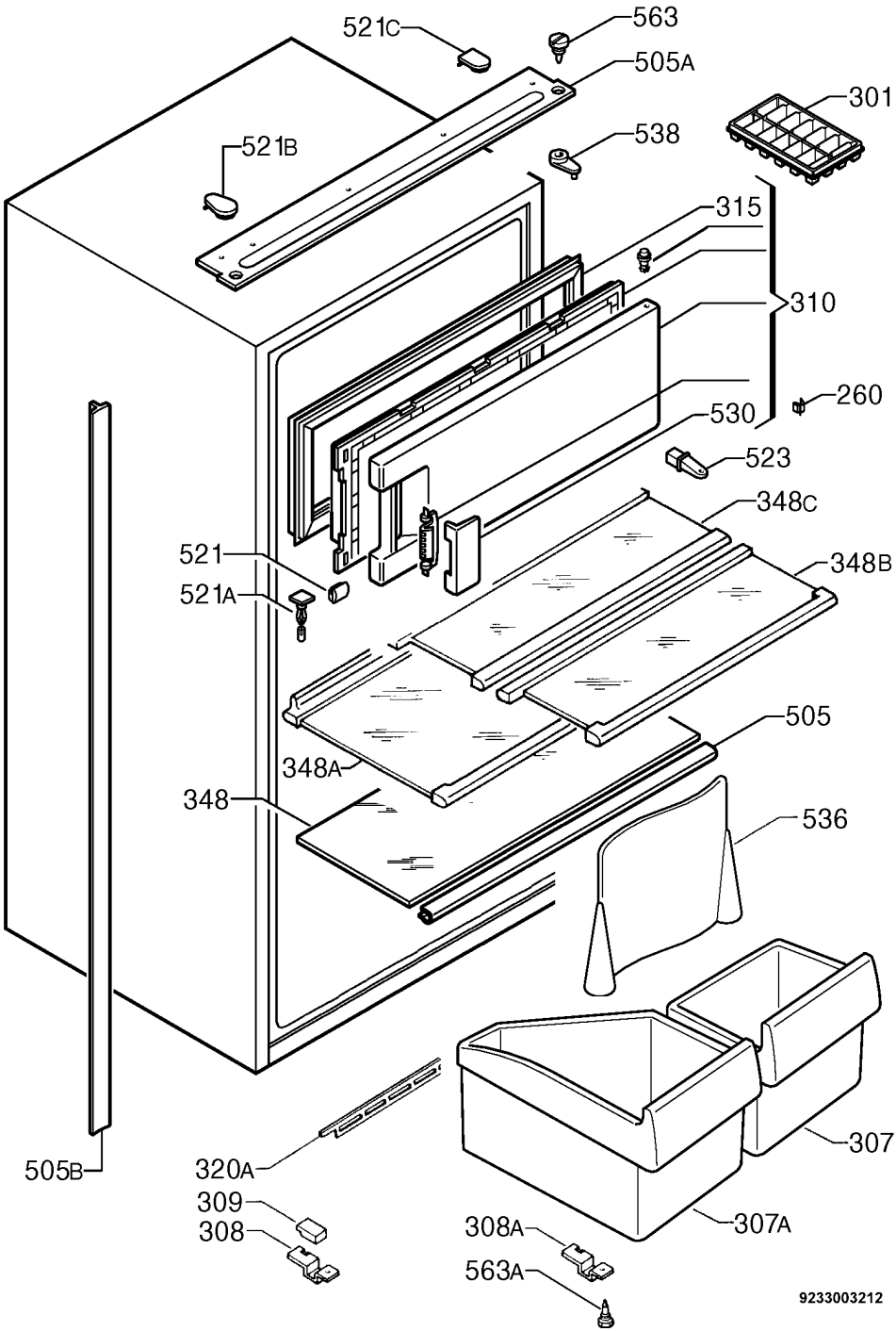
521C
563
505A
301
521B
538
315
310
260
530
523
348C
521
348B
521A
505
348A
348
536
307
505B
320A
309
308
308A
307A
563A
9233003212