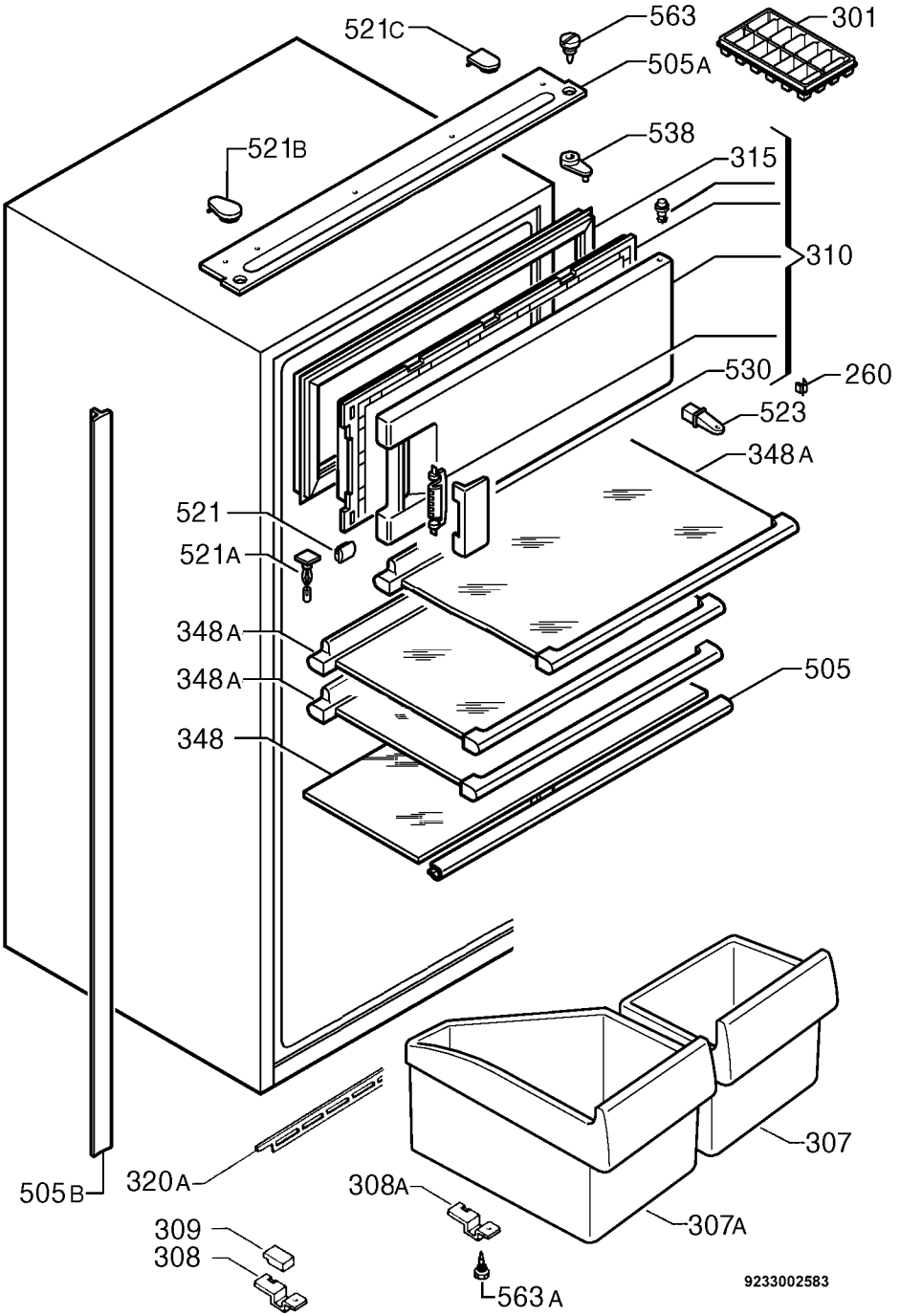
521C
563
301
505A
521B
538
315
310
530
260
523
348A
521
521A
348A
348A
505
348
505B
320A
308A
307
307A
309
308
563A
9233002583