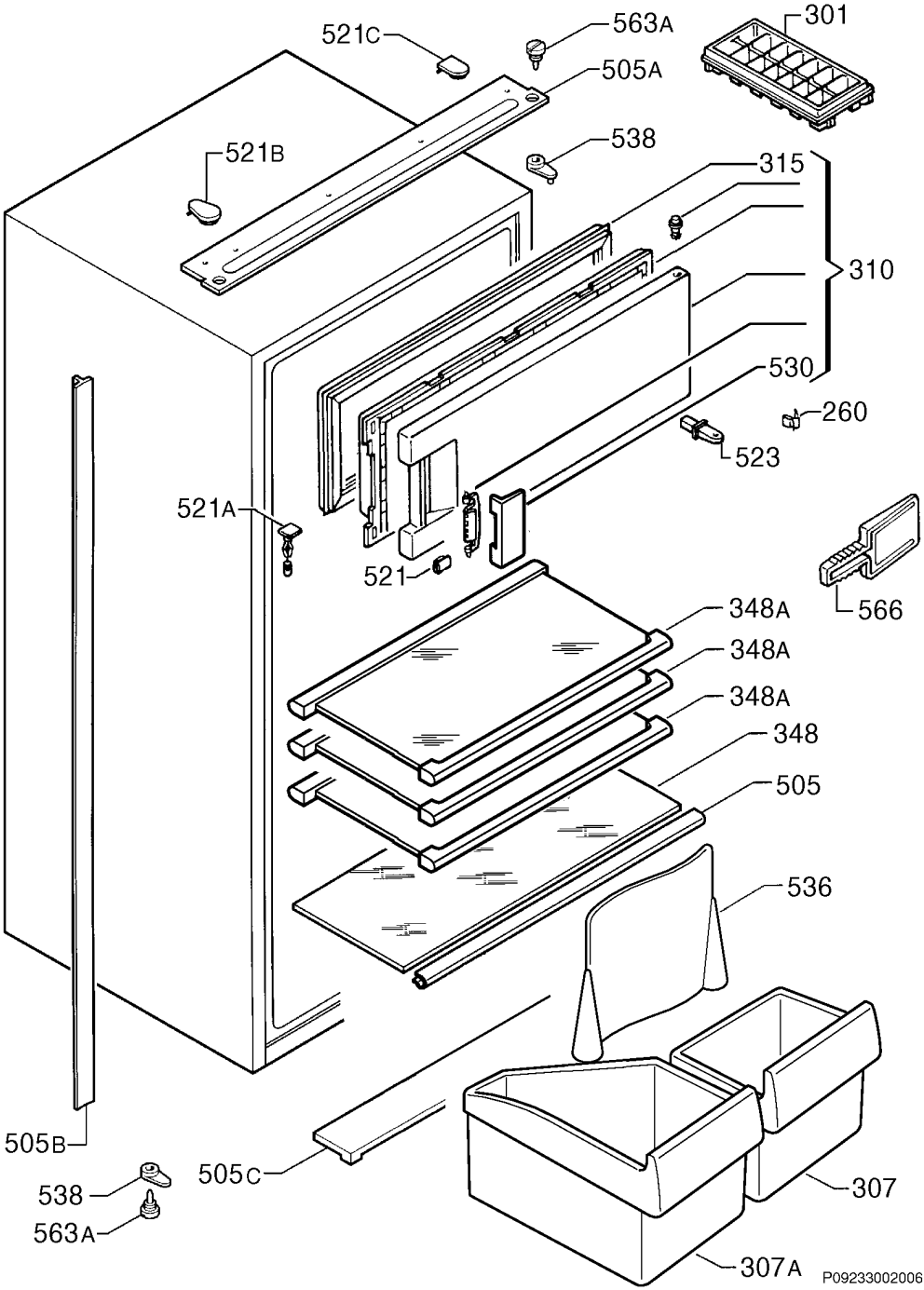
521C
563A
301
505A
538
521B
315
310
530
260
523
521A
521
566
348A
348A
348A
348
505
536
505B
505C
538
563A
307
307A
P09233002006