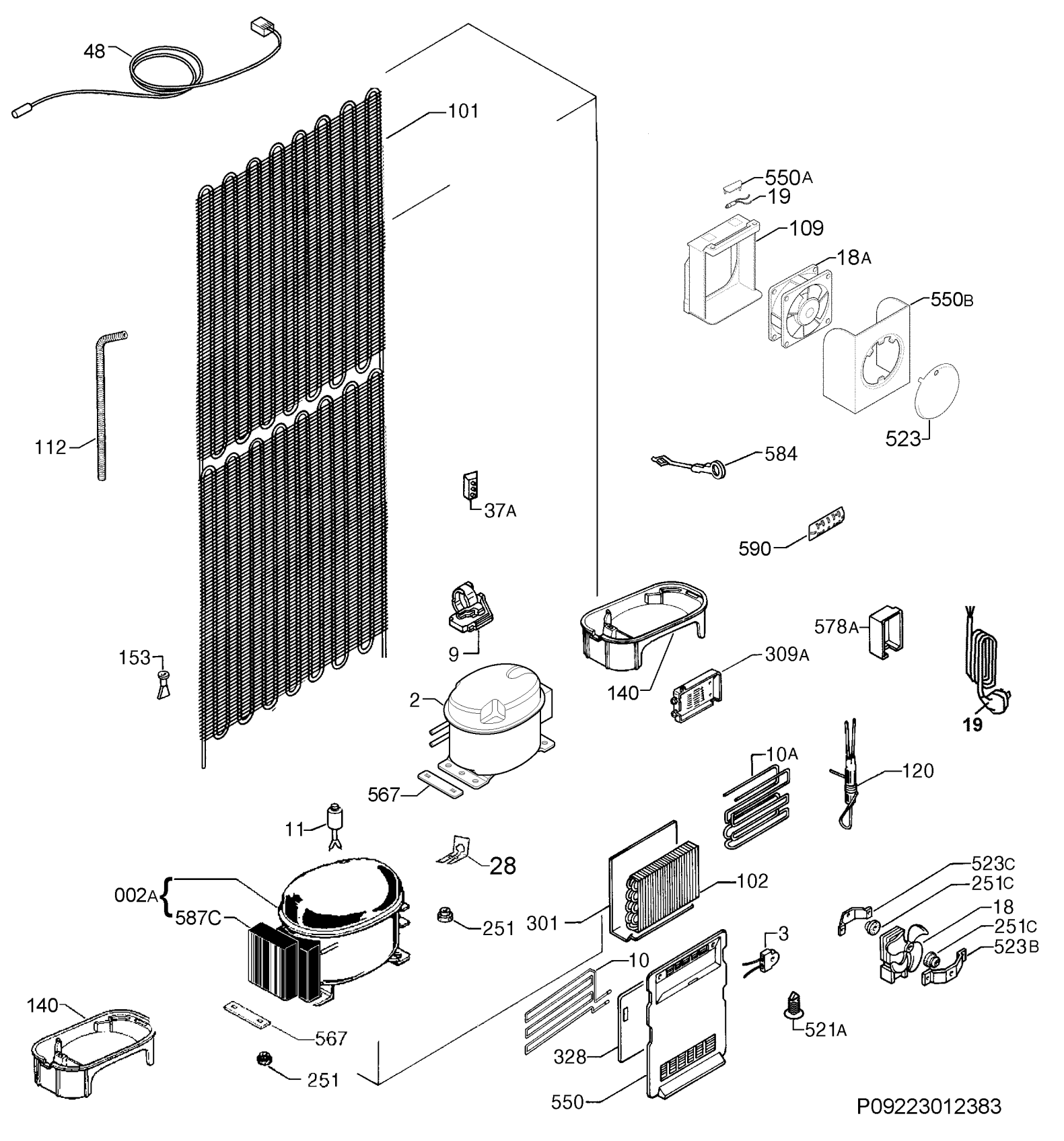
48
101
550A
19
109
18A
550B
523
112
584
37A
590
9
578A
153
309A
140
2
19
10A
120
567
11
28
523C
251C
18
251C
523B
002A
587C
251
301
102
3
10
140
567
521A
328
251
550
P09223012383