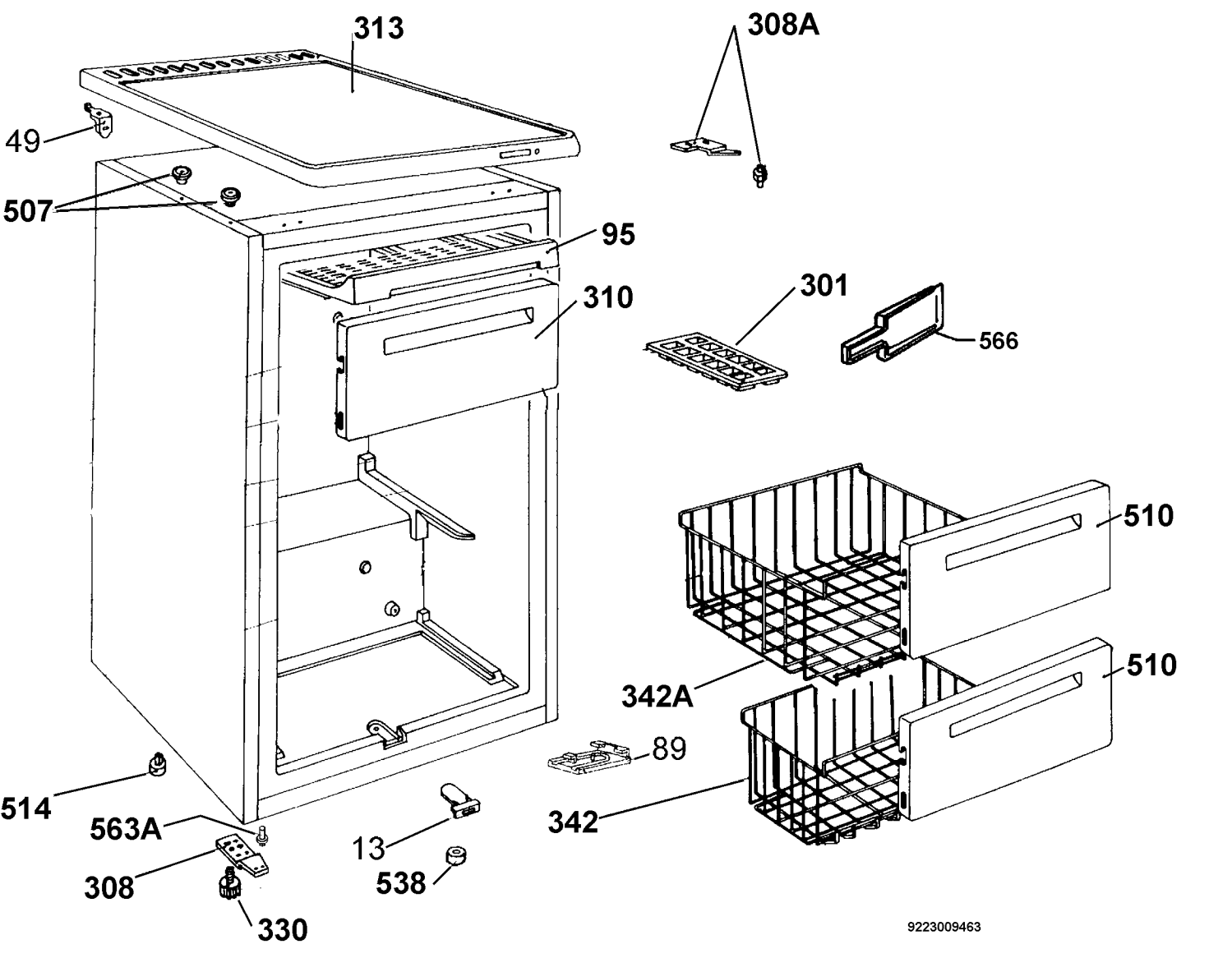
313
308A
49
507
95
310
301
566
510
510
342A
89
514
563A
342
13
308
538
330
9223009463