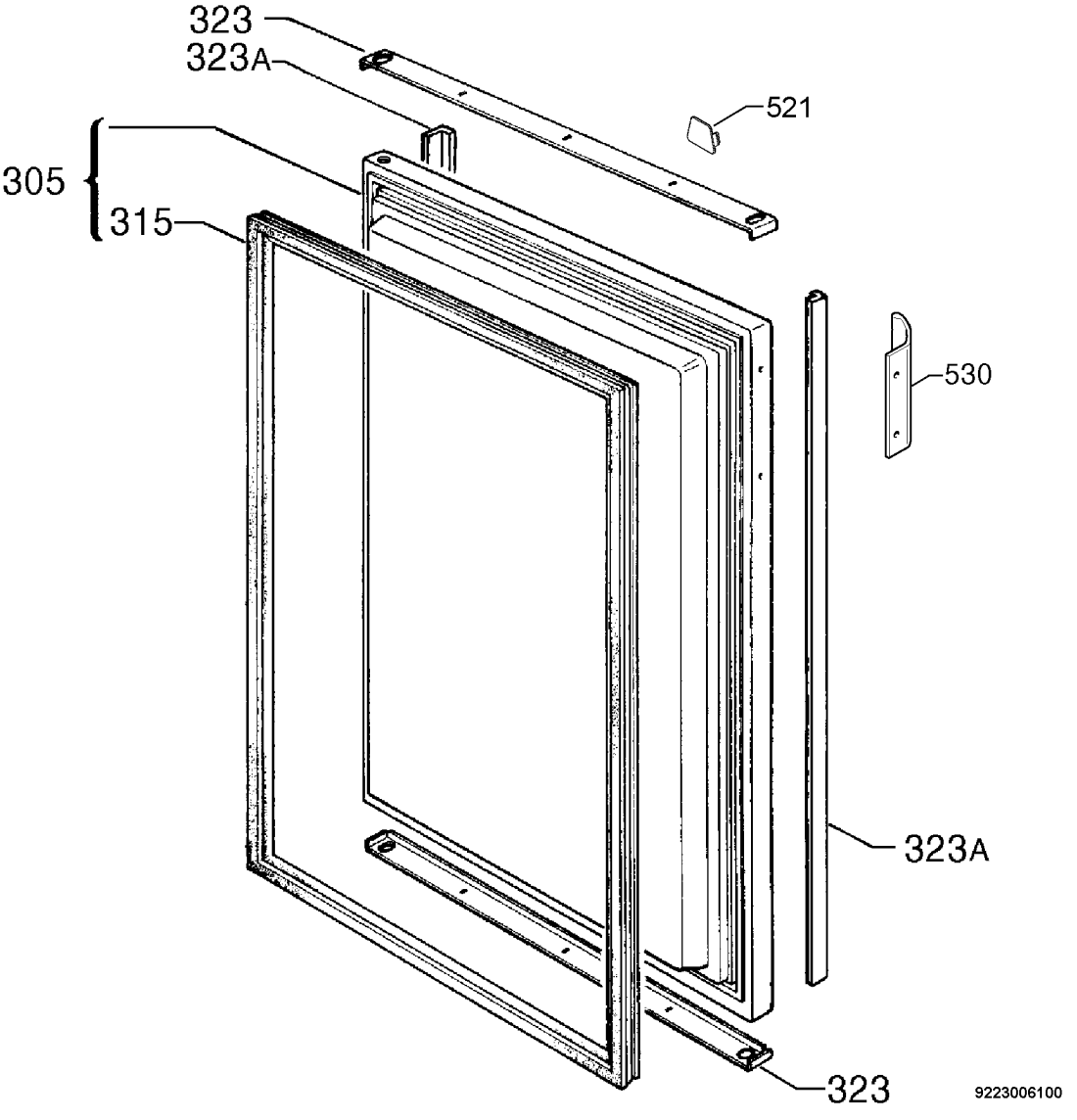
323
323A
521
305
315
530
323A
323
9223006100