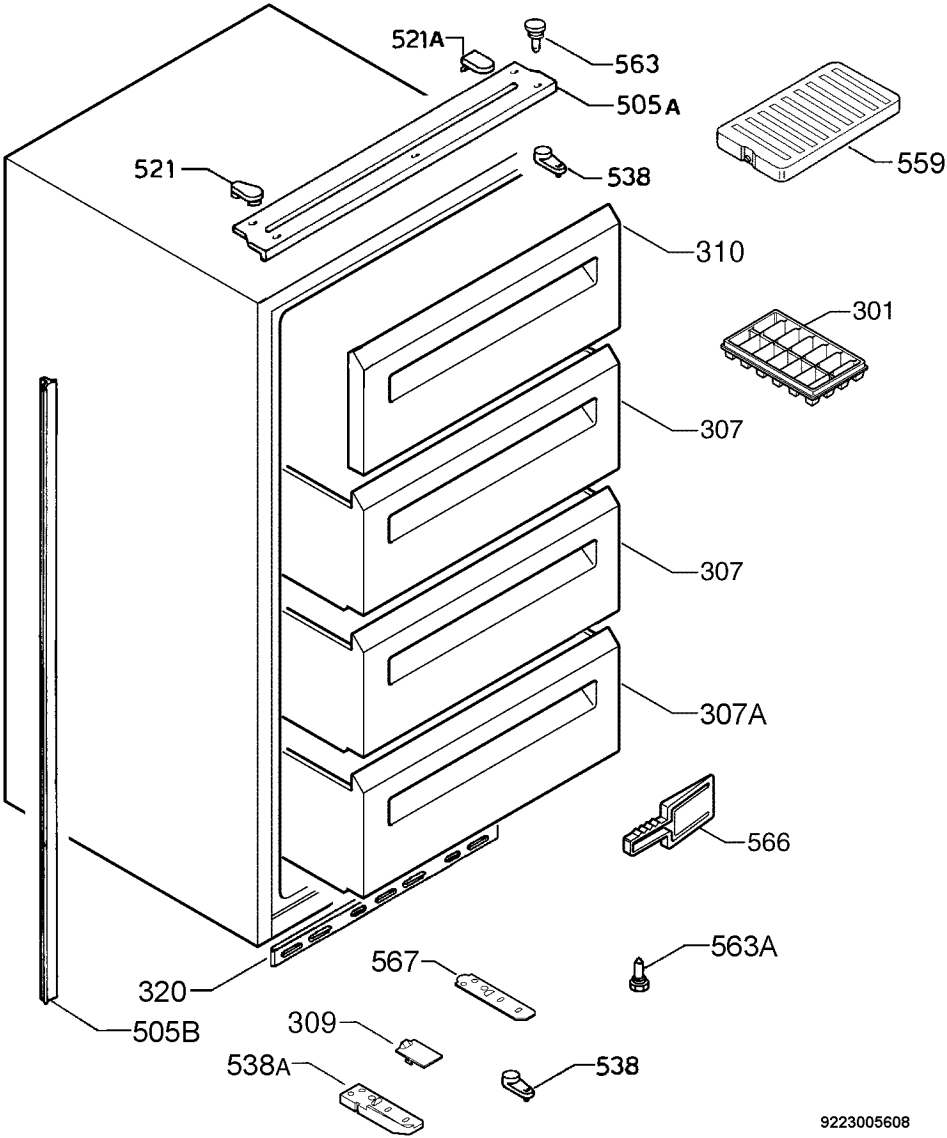
521A
563
505A
559
521
538
310
301
307
307
307A
566
563A
567
320
309
505B
538A
538
9223005608