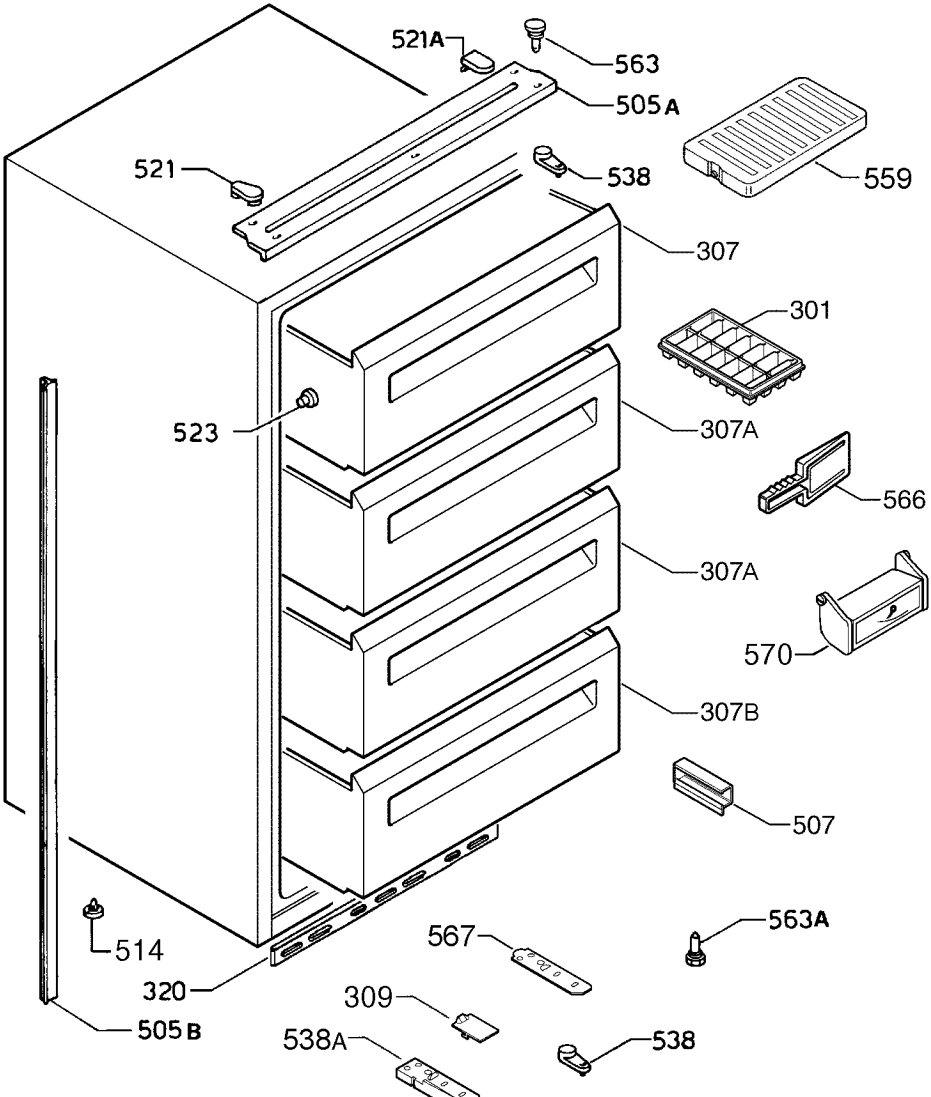
521A
563
505A
521
538
559
307
301
523
307A
566
307A
570
307B
507
514
563A
567
320
309
505B
538A
538

9223004343