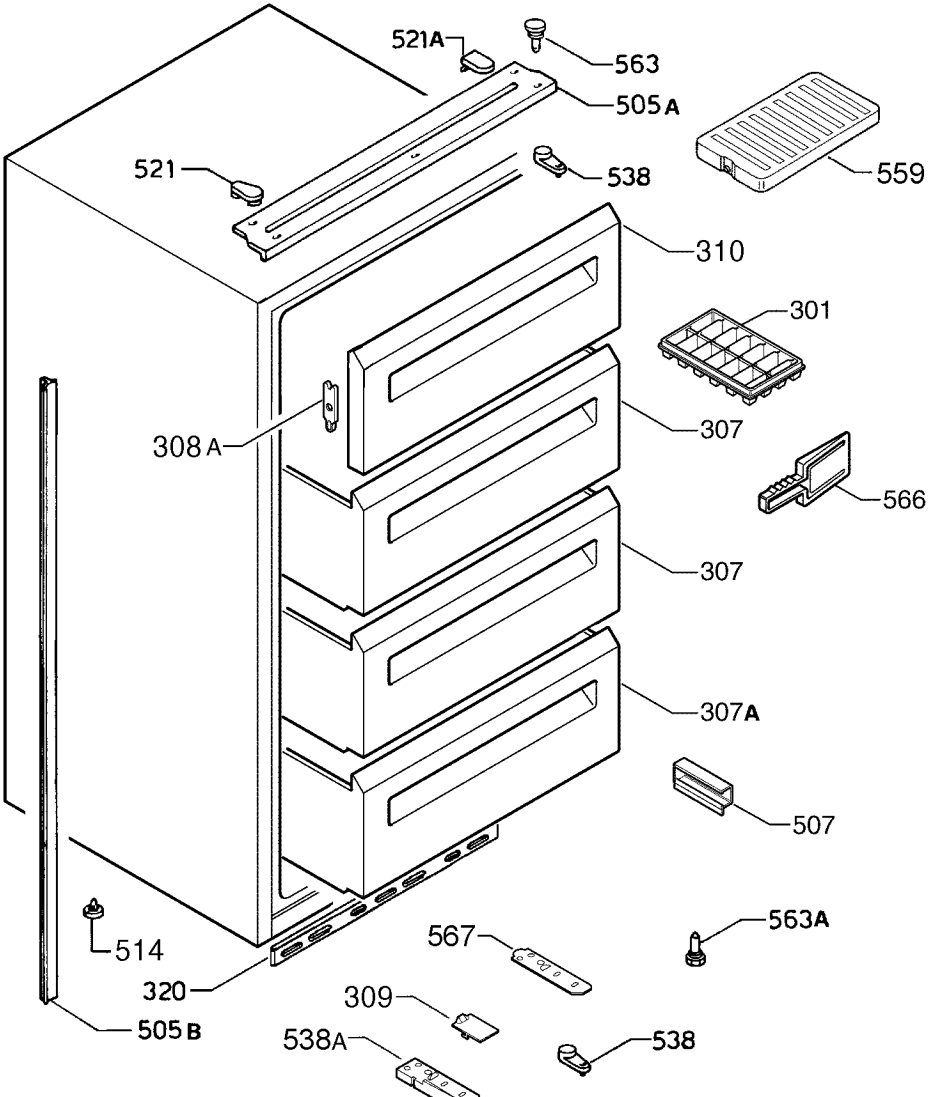
521A
563
505A
559
521
538
310
301
308A
307
566
307
307A
507
514
563A
567
320
309
505B
538A
538

9223004313