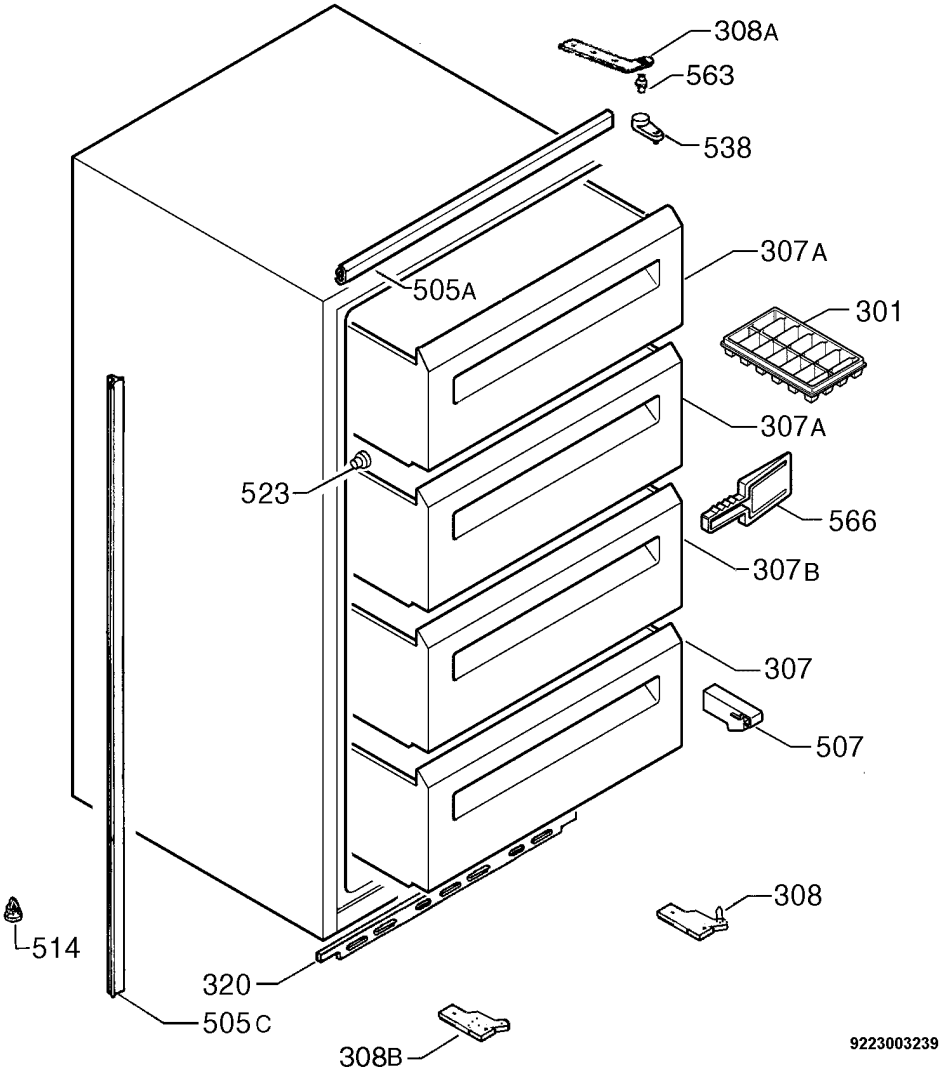
308A
563
538
307A
505A
301
307A
523
566
307B
307
507
308
514
320
505C
308B
9223003239