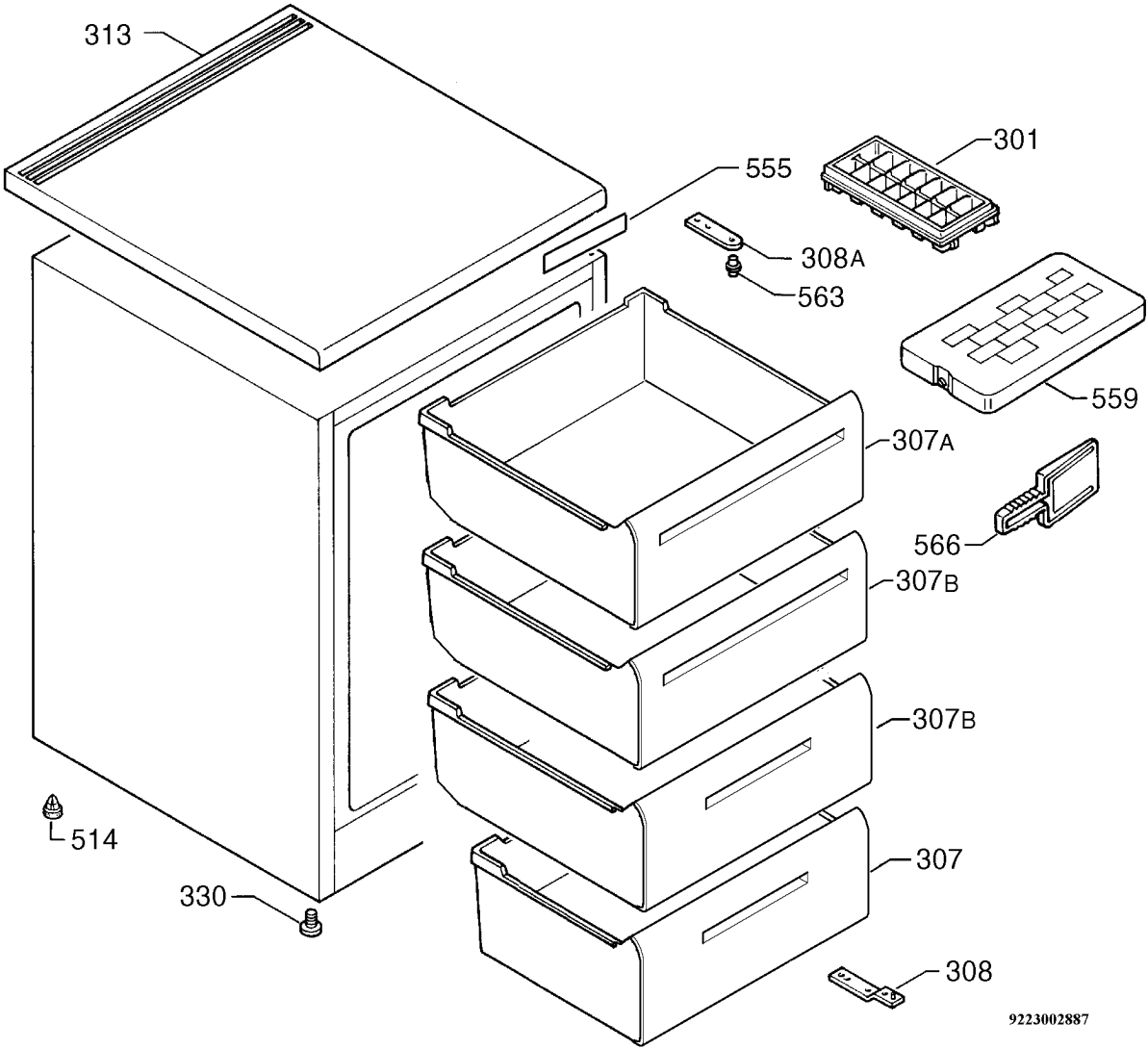
313
555
301
308A
563
559
307A
566
307B
307B
514
307
330
308
9223002887